Installation &Mode d'emploi

Pompe à chaleur de piscine à onduleur complet

Modèle：rev pac-120

Merci beaucoup d'avoir acheté notre produit, veuillez conserver et lire attentivement ce manuel avant d'installer la pompe à chaleur.

Contenu

Accessories…….....3

sécurité.....4

Principe de fonctionnement de la pompe à chaleur.....5

Installation de l'unité.....7

Installation de tuyaux.....10

Installation d'accessoires en option.....12

Installation et fonctionnement d'appareils électriques.....13

instructions d'utilisation.....17

Sans fil / télécommande..... 24

Réglage et fonctionnement initial.....33

Fonctionnement et entretien.....34

Méthode d'analyse et d'élimination des défauts 36

paramètres technique.....38

Service après-vente.....39

Liste de colisage

No.	Nom	Qté.	Remarque
1	Manuel d'installation et d'utilisation	1	
2	Contrôleur de fil	1	
3	Boîte de contrôleur de fil et tampon éponge(à installer sur la coque de la pompe à chaleur)	1	
4	Tuyau d'évacuation (2 m)	1	
5	Connecteur de tuyau de vidange	1	
6	Amortisseur en caoutchouc	4	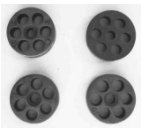
7	Unité de pompe à chaleur(Le raccord de tuyau a été installé sur la machine)	1	

Veuillez conserver le manuel d'installation correctement et le lire attentivement avant de l'utiliser.

⚠L'unité doit être installée par du personnel professionnel conformément aux instructions de ce manuel.

⚠ AVERTISSEMENT: si l'unité est installée dans des endroits à risque de foudre, des mesures de protection contre la foudre doivent être prévues.

⚠ AVERTISSEMENT: L'unité n'est pas adaptée à une utilisation en hiver: toute l'eau doit être évacuée de l'unité pendant l'hivernage, sinon elle pourrait geler à l'intérieur de l'unité et endommager les composants internes.

1. Accessories

Each unit produced by our factory comes with the following accessories:

No.	Nom	Qté.	Utilisation
1	Manuel d'installation et d'utilisation	1 PC	Guide de l'utilisateur pour installer l'unité
2	Contrôleur de fil	1 PC	Utilisé pour l'interface de fonctionnement de la machine
3	Tuyau de vidange	1 PC	Utilisé pour vidanger l'eau de condensation
4	Connecteur de tuyau de vidange	1 PC	Pour connecter le tuyau de vidange à la pompe à chaleur
5	Amortisseur en caoutchouc	4 PCS	Pour réduire les vibrations et le bruit
6	Unité de pompe à chaleur	1 SET	Pour chauffer l'eau

Pour que le système fonctionne, les pièces suivantes sont requises

No.	Nom	Qté.	utilisation
1	Pompe à eau	1	Faire circuler l'eau de la piscine
2	Système de filtrage	1	Pour nettoyer l'eau de la piscine qui passe à travers les pompes à chaleur
3	Système de conduites d'eau	1	Pour connecter l'équipement et faire circuler l'eau dans la piscine

REMARQUE ⚠

Les types et la quantité des conduites d'eau, des vannes, des équipements de filtrage et des équipements de stérilisation utilisés pour le système de canalisation de chauffage / circulation de piscine dépendent de la conception du projet. Nous ne recommandons pas d'installer des radiateurs électriques auxiliaires dans le système.

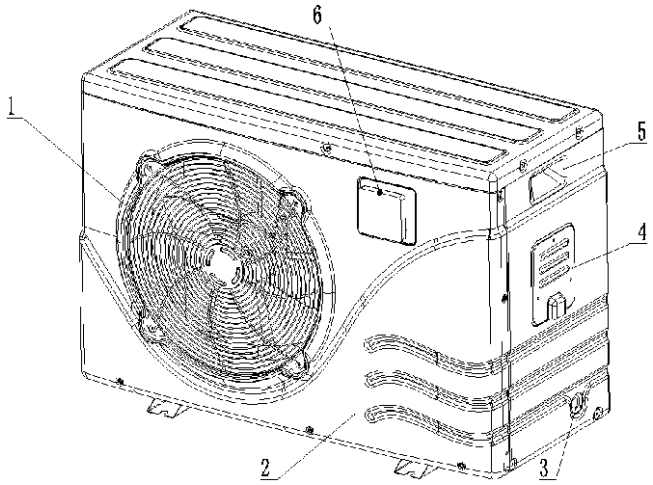

Nombre	Nom	Quantité	Unité
1	Écran avant	1	PC
2	Panneau avant	1	PC
3	Sortie de drainage	1	EA
4	Connecteur étanche de câble	1	EA
5	Soulevez les mains	1	EA
6	Boîte étanche	1	EA

2. Sécurité

Domaine d'application:
1.Alimentation: 220V-240V / 1N ~ 50Hz.
2.Température ambiante: -15 ° C∽ 43 ° C ：
3.Température de l'eau de travail: Min. température d'entrée d'eau 8 ° C, Max. Température de l'eau de sortie 40 ° C. Si le système est toujours utilisé au-delà de la plage d'eau disponible, veuillez contacter le fabricant.

●L'installation doit être effectuée par des professionnels pour éviter les fuites, les chocs électriques ou les incendies.

● Confirmez la connexion à la terre, si la connexion à la terre n'est pas correctement effectuée, cela peut provoquer un choc électrique.

L'UNITÉ DOIT ÊTRE MISE À LA TERRE CORRECTEMENT AVANT UTILISATION OU

Lors de l'installation de la pompe à chaleur dans une petite pièce, assurez-vous qu'elle est bien ventilée.

● Ne placez pas vos doigts ou des objets dans la sortie d'entrée d'air car le ventilateur rotatif pourrait provoquer de graves blessures.

● Si vous sentez une odeur de brûlé, éteignez immédiatement l'interrupteur d'alimentation manuelle, arrêtez le fonctionnement et contactez le service après-vente. Un fonctionnement anormal continu peut provoquer un choc électrique.

● Lorsque l'unité doit être retirée ou réinstallée, veuillez vous assurer que le travail est effectué par des professionnels qualifiés. Si l'installation n'est pas correcte, cela peut provoquer une panne de fonctionnement de l'unité, un choc électrique, un incendie, des blessures, des fuites, etc.

● Veuillez vous assurer que toutes les réparations effectuées par des professionnels qualifiés: le fait de ne pas effectuer les réparations appropriées pourrait entraîner une défaillance du fonctionnement de l'unité, un choc électrique, un incendie, des blessures, des fuites, etc.

● N'installez pas l'appareil à proximité de sources inflammables, car toute fuite pourrait provoquer un incendie.

● Assurez-vous que la base sur laquelle l'unité est installée est suffisamment solide pour la supporter.

● Assurez-vous qu'un interrupteur de protection contre les fuites est installé pour éviter les chocs électriques ou les incendies.

●Lors du nettoyage de l'unité, arrêtez le fonctionnement, coupez l'alimentation et coupez l'alimentation.

3. Principe de fonctionnement de l'unité de pompe à chaleur

3.1 Fonctionnement de la pompe à chaleur

Les pompes à chaleur utilisent la chaleur du soleil en collectant et en absorbant l'énergie de l'air extérieur. Cette énergie est ensuite compressée et transférée à l'eau de la piscine. Votre pompe à eau existante fait circuler l'eau à travers la pompe à chaleur, qui est normalement installée à côté de la piscine système de filtration, et l'eau se réchauffe. La minuterie de la pompe à chaleur peut être réglée de sorte que la pompe
fonctionne aux heures que vous souhaitez: par exemple, pendant la journée de 9h à 17h.

➢ L'unité contient un ventilateur qui aspire l'air extérieur et le dirige sur la surface du EVAPORATEUR (collecteur d'énergie). Le réfrigérant liquide à l'intérieur de la bobine EVAPORATOR absorbe la chaleur de l'air extérieur et devient un gaz.

➢ Le gaz chaud à l'intérieur de la bobine passe à travers le COMPRESSEUR, qui se concentre et augmente la chaleur pour former un gaz très chaud, qui passe ensuite à travers le CONDENSATEUR (échangeur de chaleur à eau). C’ est ici que l’ échange de chaleur se produit la chaleur du gaz chaud est transférée à l'eau froide de la piscine qui circule à travers l'échangeur de chaleur.

➢ L'eau de la piscine devient plus chaude et le gaz chaud retourne à sa forme liquide en s'écoulant à travers la bobine du CONDENSEUR. Le gaz passe ensuite à travers le détendeur électronique et tout le processus recommence.

➢ Les progrès de la technologie des pompes à chaleur signifient qu'aujourd'hui les pompes à chaleur peuvent efficacement
recueillir la chaleur de l'air extérieur même lorsque la température est aussi basse que 7-10 ° C. Ce signifie que pour les climats tropicaux et subtropicaux, la piscine peut être maintenue entre 26 ° C et 32 ° C.

3.2 Principe de fonctionnement de la pompe à chaleur à air

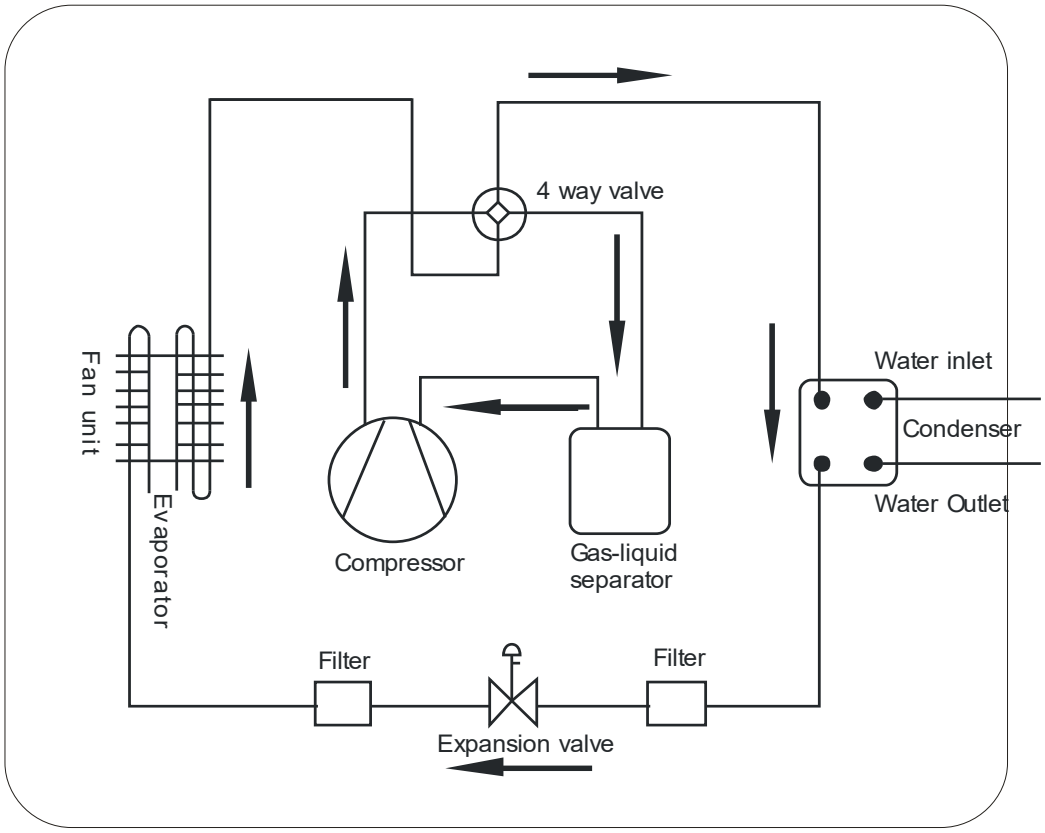

Figure 1

Qc (énergie thermique) = Qa (consommation du compresseur) + Qb (énergie thermique absorbée par l'environnement ambiant)

4. Installation de l'unité

4.1 Consignes d'installation

● Évitez les installations dans des endroits contenant de l'huile minérale.

● Évitez l'installation dans des endroits où l'air contient du sel ou d'autres gaz corrosifs.

● Évitez l'installation dans des endroits soumis à de fortes fluctuations de tension d'alimentation.

●Évitez l'installation dans des endroits instables, comme une voiture ou une cabine.

● Évitez l'installation à proximité d'objets inflammables.

● Évitez l'installation dans des endroits soumis à de fortes forces électromagnétiques.

● Évitez l'installation dans des endroits soumis à des conditions environnementales difficiles.

4.2 Vérification de l'installation

● Vérifiez le modèle, le numéro, le nom, etc., pour éviter une installation incorrecte.

● Assurez-vous qu'il y a suffisamment d'espace pour l'installation et la maintenance.

● Installez dans un endroit sec et bien ventilé et assurez-vous qu'il n'y a pas d'obstacles autour de l'entrée et de la sortie d'air.

● Assurez-vous que la base de support est suffisamment solide et préparée pour éviter les chocs.

● L'alimentation et le diamètre des câbles utilisés doivent être conformes aux exigences d'installation électrique.

● L'installation électrique doit être conforme aux normes techniques applicables des équipements électriques et des travaux d'isolation électrique doivent être effectués.

● L'unité doit être placée horizontalement pendant au moins huit heures avant de fonctionner.

4.3 Espace d'installation

Veuillez respecter les exigences d'espace indiquées ci-dessous pour un fonctionnement et une maintenance optimaux.

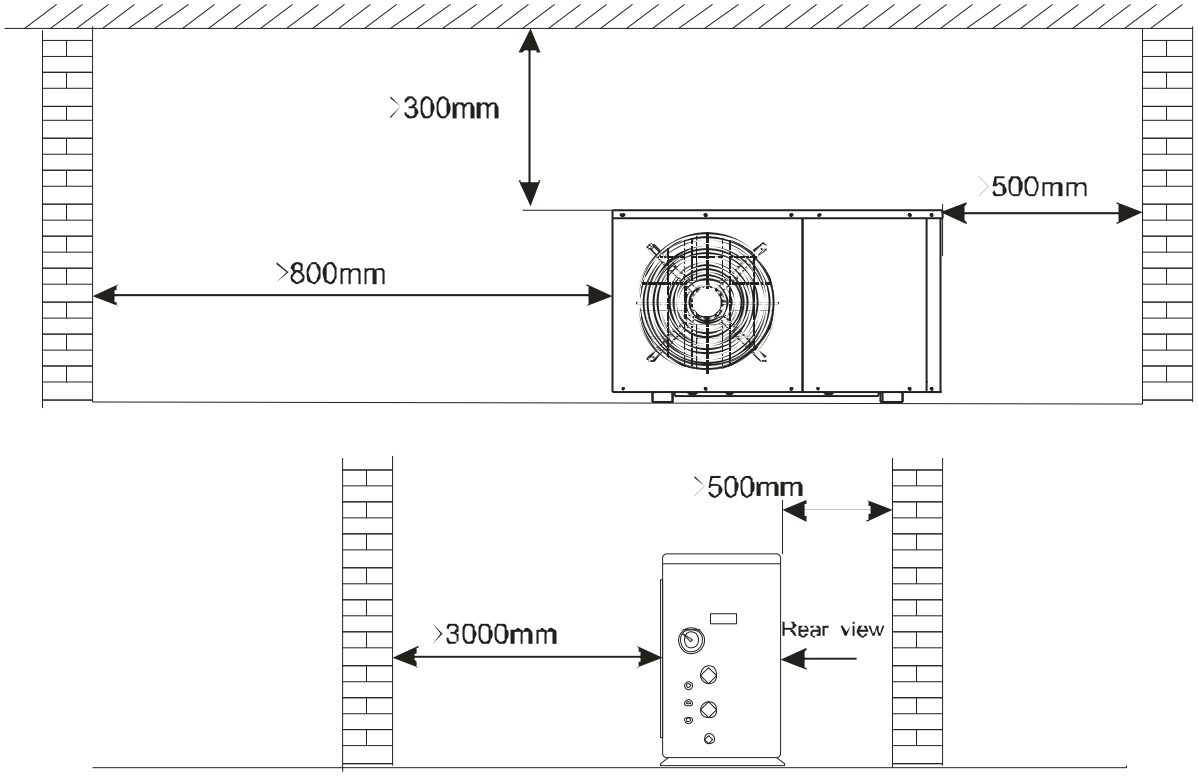

Figure 3. Espace requis pour l'installation horizontale （mm）

4.4 Dimensions de la pompe à chaleur

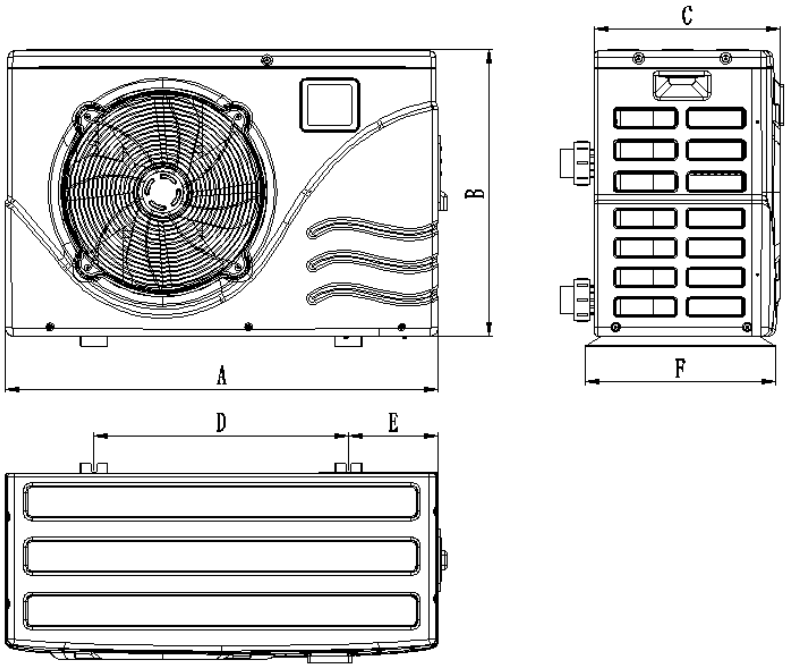

Figure 4 Dimensions de la pompe à chaleur

Size(mm) / Model No.	A	B	C	D	E	F
rev pac-120	953	630	410	559	198	420

4.5 Base d'installation pour pompe à chaleur

Veuillez vous référer à la figure 5.

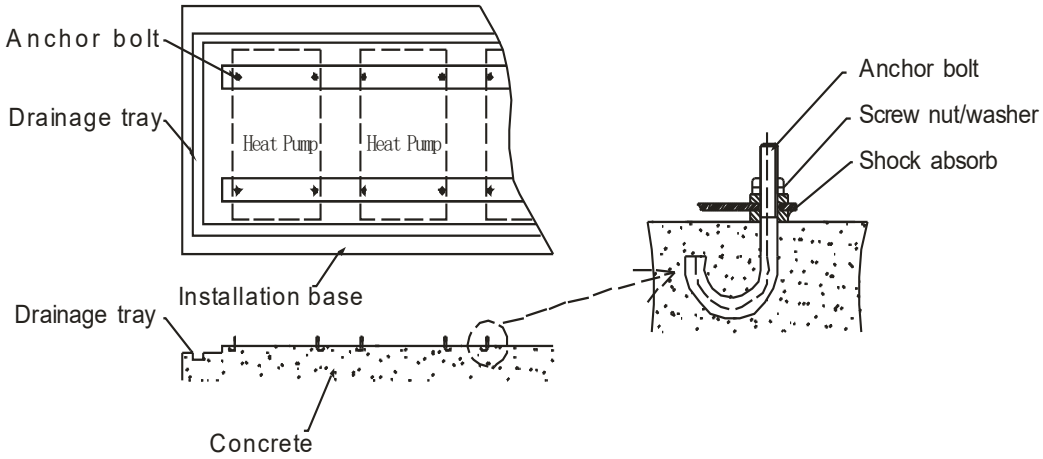

Figure 5 Base d'installation

4.6 Levage

●Veuillez utiliser au moins quatre sangles de levage souples pour déplacer les ensembles (voir figure 6).

●Veuillez utiliser des plaques de protection sur la surface des unités lors de la manipulation pour éviter les rayures et les déformations.

●Vérifiez que la base de support est suffisamment solide avant de fixer l'unité.

● La pompe à chaleur produira de l'eau de condensation: n'oubliez pas de prévoir un canal de drainage lors de la réalisation de la base d'installation.

●Veuillez installer des amortisseurs sur la surface de la base.

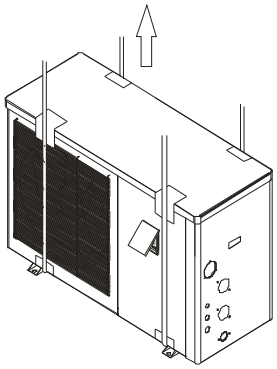

Figure 6 Diagramme de levage

5. Installation de tuyaux

5.1 Attention

● Empêchez l'air, la poussière et d'autres matériaux de pénétrer dans les conduites d'eau.

● Fixez l'ensemble du système avant d'installer les conduites d'eau.

● Les tuyaux d'entrée et de sortie d'eau doivent être protégés par une couche d'isolation.

● Assurez-vous qu'il y a un débit d'eau stable, pour éviter un étranglement excessif.

● Ne pas manipuler, déplacer ou soulever l'unité en tenant le tuyau d'entrée et de sortie d'eau: utilisez uniquement les trous sur la poutre de la base (voir figure 9)

● Lors du raccordement des tuyaux d'entrée et de sortie d'eau, utilisez deux clés à tuyau pour régler les deux parties des tuyaux et assurez-vous que les tuyaux d'entrée et de sortie d'eau ne se tordent pas (voir figure 7).

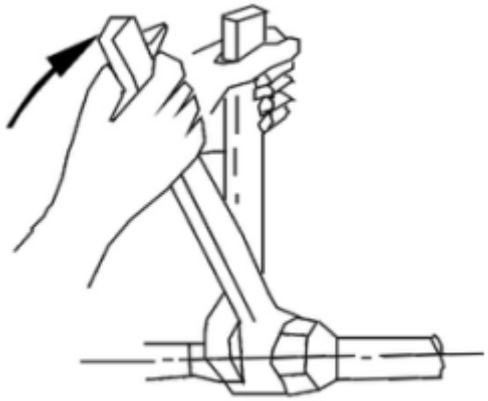

Figure 7

5.2 Instructions

5.2.1 Symboles

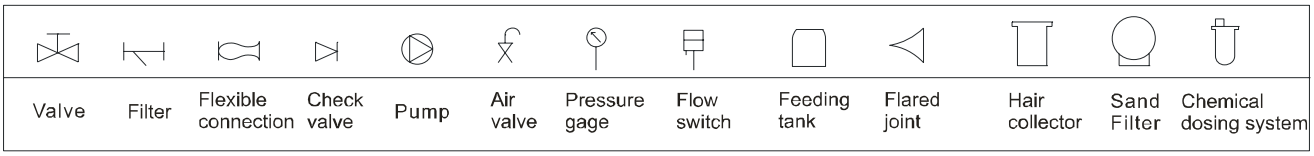

5.2.2 Schéma d'installation du pipeline

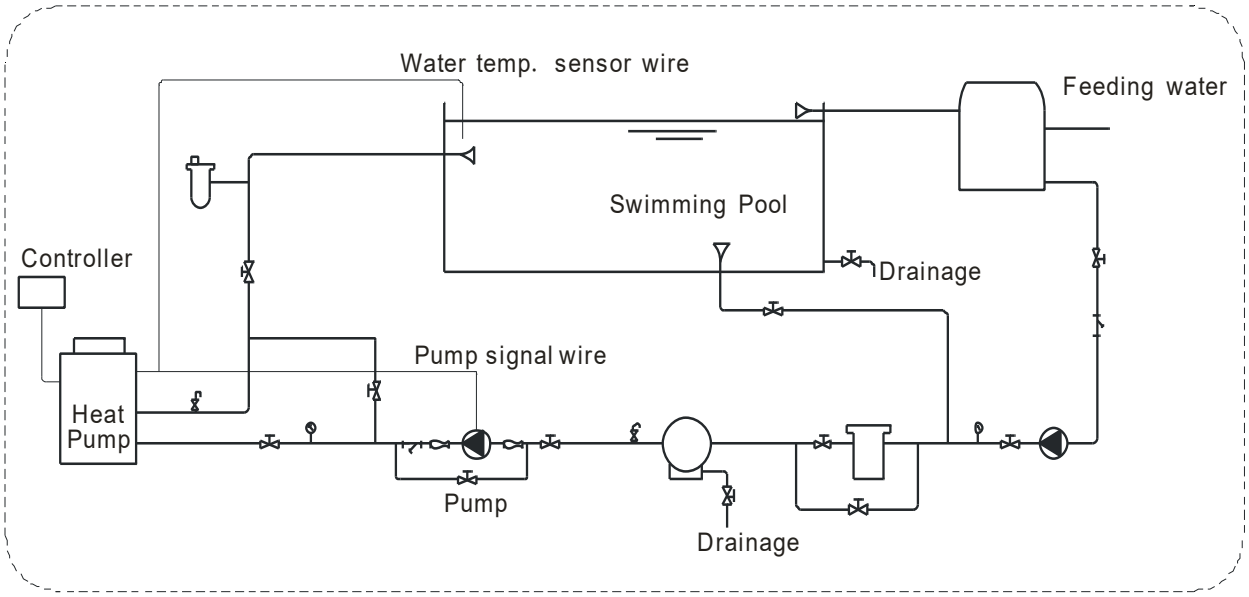

Figure 8 Diagramme （Unité unique pour référence）

●Il est recommandé d'installer une vanne unidirectionnelle pour chaque unité afin d'empêcher le reflux de l'eau.

●Plusieurs unités peuvent être installées dans le cadre d'un système, mais chaque unité doit être contrôlée indépendamment.

●Tous les tuyaux et vannes doivent être isolés.

5.2.3 Tailles de connexion

Numéro de modèle	Entrée	Sortie
rev pac-120	DN50	DN50

●La pression et le débit du tuyau doivent être calculés avant de sélectionner le diamètre du tuyau, la plage de chute de pression est de 0,3 à 0,5 kgf / cm2 (la plage de débit du tuyau de tête de 3 à 5 m 1 est de 1,2 à 2,5 m / s.

●Le calcul hydraulique doit être effectué après avoir sélectionné le diamètre du tuyau. Si la résistance est supérieure à la tête de pompe, une pompe plus puissante ou des tuyaux plus gros sont nécessaires.

5.2.4Qualité d'eau requise

● Une eau de mauvaise qualité produira plus de calcaire et de sable: ce type d'eau doit être filtré et déminéralisé.

●La qualité de l'eau doit être analysée avant d'utiliser l'appareil: la valeur du pH, la conductivité, la concentration en ions chlorure et la concentration en ions sulfate doivent être vérifiées.

●Acceptable water quality shown below:

PH	Dureté totale	Conductivité	Ion sulfate	Ion chlore	Ion ammoniac
7～8.5	< 50ppm	<200μV/cm(25℃)	None	< 50ppm	Aucun
Ion sulfate	Silicium	Teneur en fer	Sodium	Ca	
< 50ppm	< 50ppm	< 0.3ppm	Aucune exigence	< 50ppm	

● Maillage de filtre suggéré = 40.

6. Installation d'accessoires en option

6.1 Sélection de la pompe à eau

●La pompe de circulation est nécessaire au fonctionnement du système, il y a une connexion terminale pour la pompe (monophasé)

REMARQUE ⚠

Pour les pompes monophasées, veuillez vérifier le schéma de câblage.

●Tête de pompe de circulation = différence de hauteur entre le niveau d'eau et l'unité principale + résistance totale de la conduite (déterminée par le calcul hydraulique) + perte de pression de l'unité principale (voir plaque signalétique sur la pompe à chaleur).

REMARQUE ⚠

Plusieurs unités sont installées en parallèle, ce qui accroît la demande de la pompe à eau.

6.2 Sélection des conduites d'eau

●La sélection de la conduite d'eau doit être basée sur les spécifications réelles du système

●Le commutateur de débit peut être installé horizontalement ou verticalement. S'il est installé, le sens du débit d'eau doit être vers le haut et PAS vers le bas.

● Le débitmètre doit être installé sur une canalisation droite et il doit y avoir plus de cinq fois la longueur du diamètre du tuyau de chaque côté du débitmètre (voir la figure 9 ci-dessous). La direction du fluide doit suivre la flèche sur le contrôleur. Le bornier doit être installé dans une position facile à utiliser.

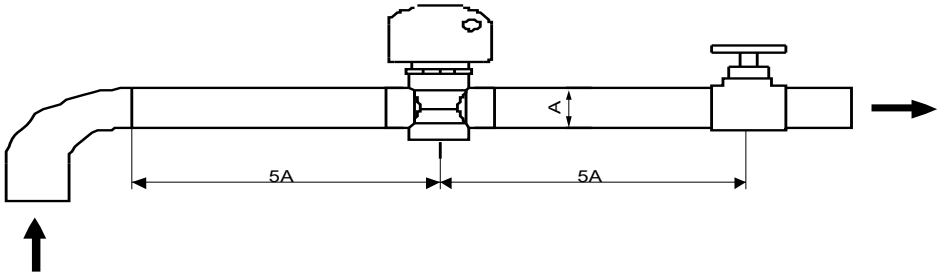

Figure 9

7. Installation d'appareils électriques

7.1 Câblage électrique

●L'unité doit avoir une alimentation dédiée conformément à la tension recommandée.

●Le circuit d'alimentation de l'unité doit avoir une mise à la terre externe efficace.

●Le câblage et les connexions électriques doivent être effectués par des professionnels qualifiés conformément au schéma de câblage.

●La disposition de la ligne électrique et de la ligne de signal doit être nette et les câbles ne doivent pas interférer l'un avec l'autre.

●N'installez pas les unités si les spécifications de l'alimentation ne sont pas respectées.

●Une fois toutes les connexions de câblage terminées, vérifiez-les à nouveau soigneusement avant de mettre sous tension.

7.2 Spécifications de câblage électrique

Modèle	Spécifications de câblage électrique
rev pac-120	3*2.5 mm^2
Terminal	Câble de borne max. 4 mm^2

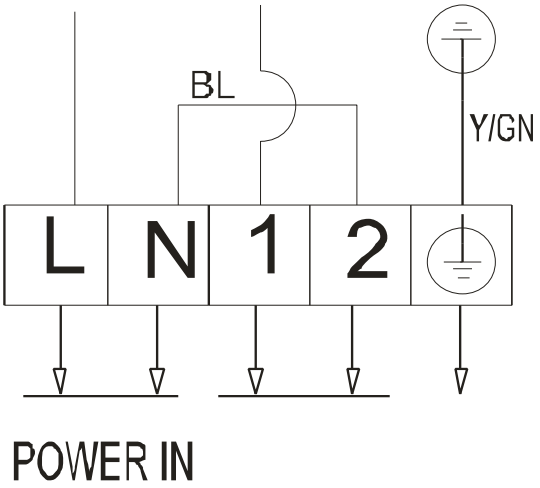

Figure 14

7.3 Installation de pompe de circulation

La pompe à chaleur fournit uniquement un signal pour la pompe de circulation.Un contacteur A.C. séparé est requis pour connecter la pompe de circulation.

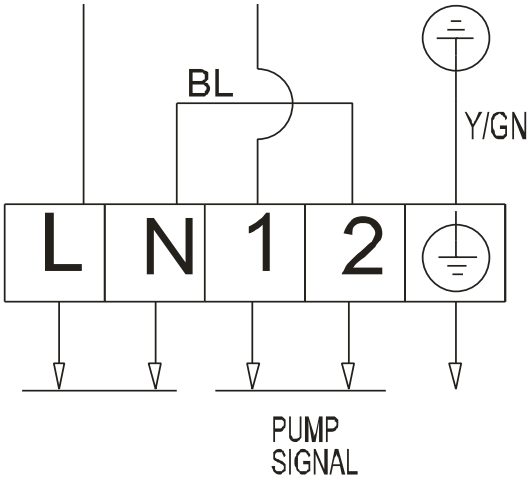

NOTE:
Only for signal control, not direct connection to power supply

Figure 15

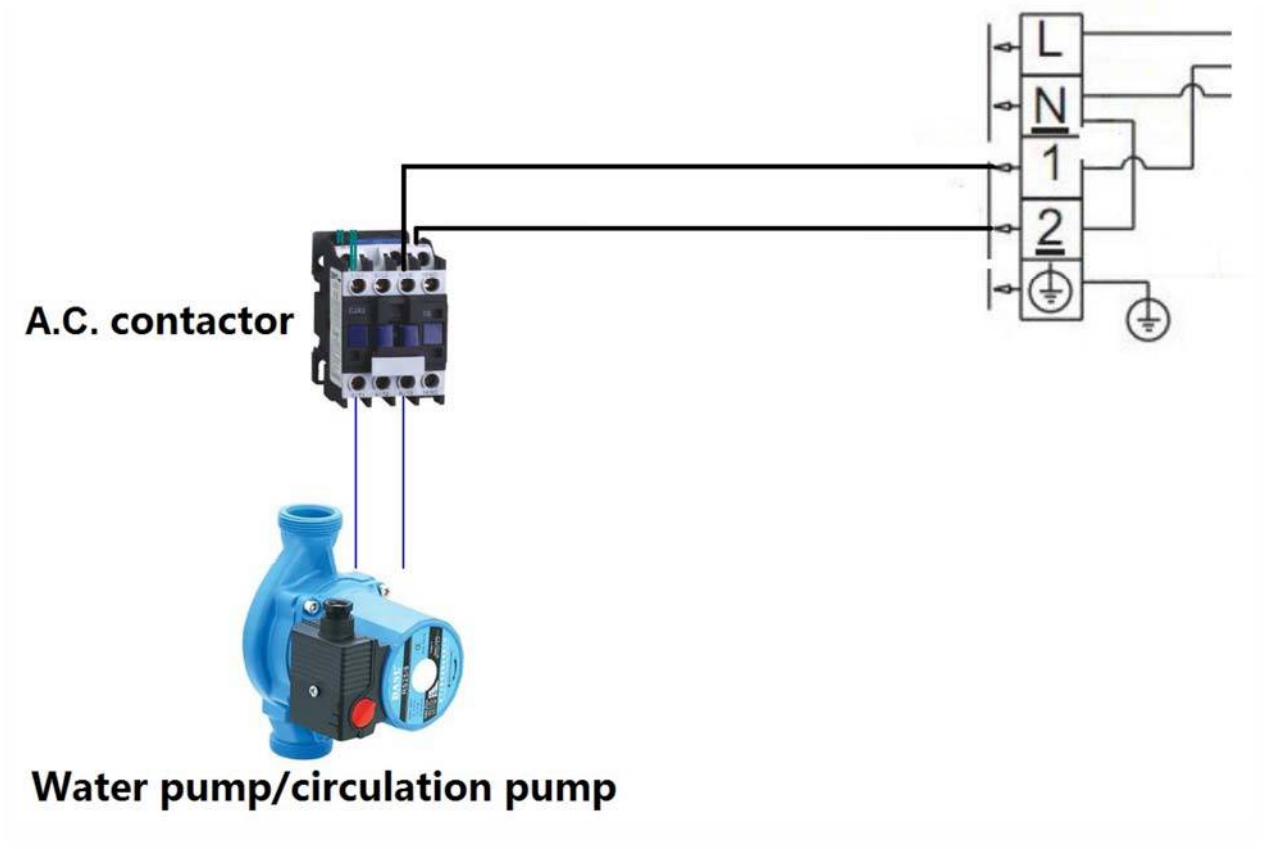

Figure 16

7.4 Schéma de câblage électrique

COMP : COMPRESSEUR	GND : SOL
AMBT: CAPTEUR DE TEMPÉRATURE AMBIANTE	WFS: INTERRUPTEUR DE DÉBIT D'EAU
LOW : INTERRUPTEUR BASSE PRESSION	HIGH : INTERRUPTEUR HAUTE PRESSION
COIL: CAPTEUR DE TEMPÉRATURE DE BOBINE D'ÉVAPORATEUR	OWT/INWT:CAPTEUR DE TEMPÉRATURE D'EAU ENTRÉE / SORTIE

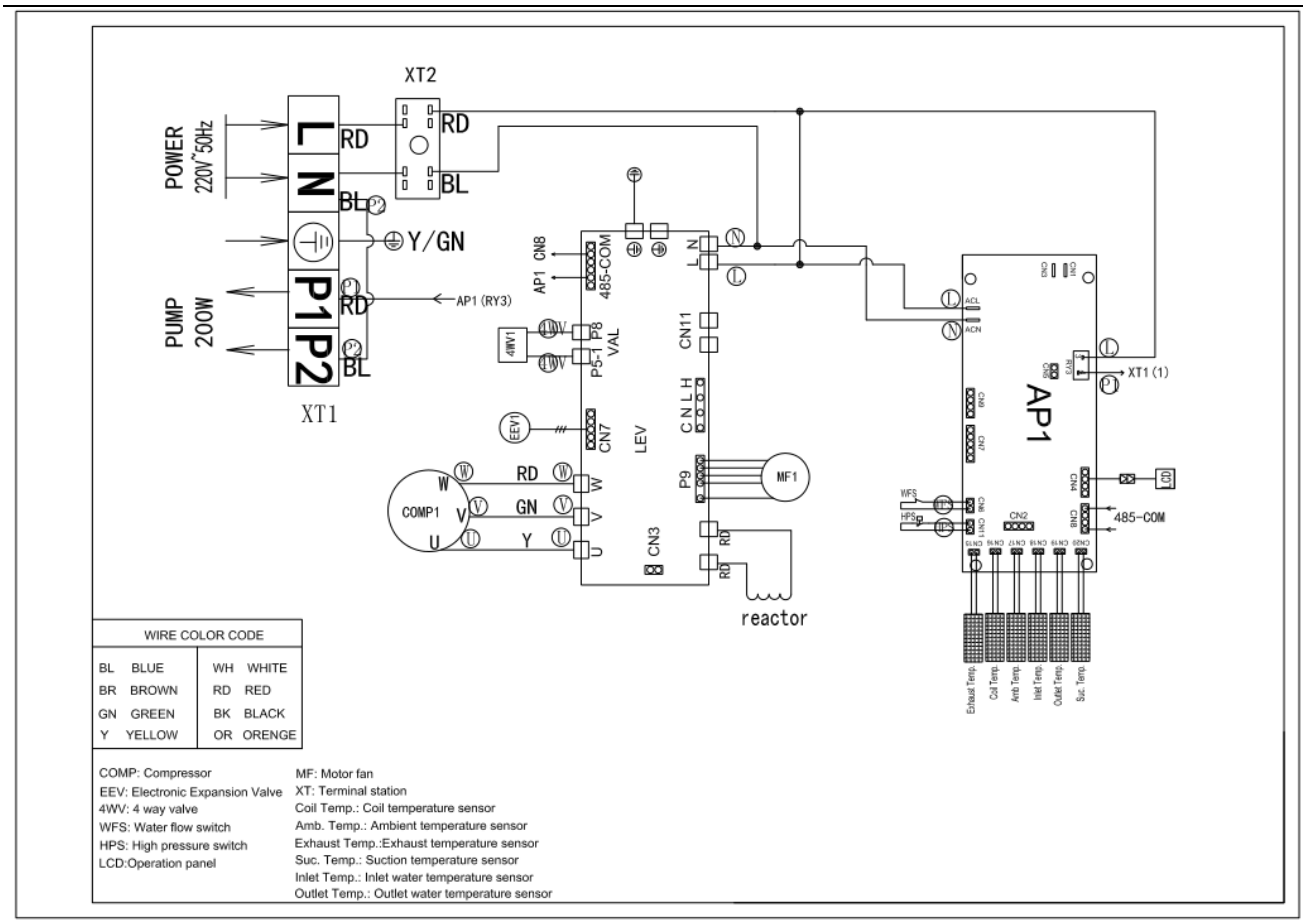

Figure　Schéma de câblage électrique

8. instructions d'utilisation

- **Fonctionnement du contrôleur**
- presse bouton pour basculer entre les modes Chauffage, Refroidissement et Auto
- En mode chauffage: Allumer
- Mode automatique: lors du chauffage en mode automatique, + allumer

  Lors du refroidissement en mode Auto, + allumer
- En mode refroidissement: allumer

  Signification de l'icône:

  + ---------- Mode refroidissement, lorsqu'il est réglé sur refroidissement, cette icône est toujours allumée

  + ----------Mode chauffage, lorsqu'il est réglé sur chauffage, cette icône est toujours allumée;

  ---------- Mode automatique, lorsqu'il est réglé sur Auto, cette icône est toujours allumée;

  + ----------Chauffage rapide, lorsqu'ils sont réglés sur chauffage rapide, ces deux icônes sont toujours allumées;

  + ---------- Refroidissement rapide, lorsque réglé sur refroidissement rapide, ces

deux icônes sont toujours allumées;

+ LO-------Mode de chauffage lent; en mode de chauffage lent, ces deux icônes sont toujours allumées;

+ LO---------- Mode de refroidissement lent; lorsqu'il est réglé sur le mode de refroidissement lent, ces deux icônes sont toujours allumées;

✓ **Réglage de la température**

✓ Dans l'interface principale, appuyez sur ou pour ajuster la température

✓ Etting réglage. En même temps, l'icône SET s'allumera. Il se fermera automatiquement après 3 s sans opération.

- **Interrogation et réglage des paramètres utilisateur**

*Dans l'interface principale, appuyez et maintenez pendant 3 secondes pour accéder à l'interface de requête des paramètres utilisateur. presse ou pour interroger chaque paramètre.

*Dans l'interface de requête des paramètres utilisateur, sélectionnez un paramètre et appuyez sur pour entrer le paramétrage, ce paramètre clignote, puis appuyez

ou pour modifier la valeur.presse pour confirmer ce réglage.

*Dans l'interface d'interrogation ou de configuration, il reviendra automatiquement à l'interface principale s'il n'y a pas d'opération pendant 30 secondes et la valeur du paramètre modifié sera enregistrée automatiquement. Vous pouvez également revenir à l'interface principale par le .

- ✓ **Réglage de l'heure**

- ✓ Appuyez et maintenez pendant 5 secondes pour entrer le réglage en temps réel. L'heure et la minute clignotent en même temps.

- ✓ Puis appuyez à nouveau pour entrer le réglage de l'heure, l'icône Heure ne clignote que, puis appuyez ou pour modifier la valeur.

- ✓ Puis appuyez à nouveau pour entrer dans le réglage des minutes, l'icône des minutes clignote uniquement, puis appuyez sur ou pour modifier la valeur.

- ✓ Puis appuyez pour confirmer le réglage. Ou vous pouvez appuyer sur ou aucune opération pendant 30 secondes pour confirmer le réglage.

- ✓ **FunctionFonction minuterie**

- ✓ Dans l'interface principale, presse pour entrer dans l'interface du réglage de la minuterie. Vous pouvez définir deux minuteries. (Groupe de minuterie 1 et groupe de

minuterie 2).

✓

✓ Le groupe de minuterie 1 clignote, puis réglez cette minuterie sur la base du processus de réglage en temps réel. Puis appuyez à nouveau pour entrer le réglage Timer Off du groupe Timer 1

✓ Après ça, appuyez pour confirmer le réglage de la minuterie. Puis appuyez ou pour entrer dans le réglage du groupe de minuterie 2, le processus de réglage est le même pour le groupe de minuterie 1.

✓ Le groupe No. of Timer sera affiché sur l'interface principale si le paramètre est valide.

✓ Si la minuterie activée et la minuterie désactivée sont les mêmes dans un groupe de minuterie, ce paramètre de minuterie n'est pas valide.

✓ Vous pouvez appuyer sur ou aucune opération pendant 30 secondes pour confirmer le réglage.

✓ **Ock Verrouiller et déverrouiller**

✓ S'il n'y a aucune opération pendant 60 secondes, le contrôleur entrera en état de veille et l'écran sera automatiquement verrouillé. L'icône «clé de verrouillage» de l'écran sera allumée.

✓ Dans l'état verrouillé, cliquez sur n'importe quel bouton pour allumer l'écran. Après avoir appuyé et maintenu la touche "ON / OFF" pendant 5 secondes, le buzzer "Di" retentit, la clé est déverrouillée et l'icône "clé de verrouillage" s'éteint.

- ✓ **Restauration des paramètres d'usine (ne peut être réglé que lorsque la pompe à chaleur est arrêtée)**

- ✓ Dans l'interface principale de la pompe à chaleur éteinte, maintenez enfoncée et en même temps pendant 5 secondes pour restaurer la pompe à chaleur aux paramètres d'usine par défaut. Tous les paramètres reviendront à la valeur par défaut.

2. Paramètres

2.1 Appuyez et maintenez " + " pendant 3 secondes pour entrer dans l'état de vérification des paramètres de température, puis appuyez sur "+" ou "-" pour sélectionner les paramètres.

Paramètre	Nom	remarque
T1	Température d'échappement	
T2	Température de retour du gaz	
T3	Température d'entrée d'eau	
T4	Température de sortie d'eau	
T5	Température du serpentin évaporateur	
T6	Température ambiante	
T7	Réservé	
T8	Réservé	
T9	Réservé	
T10	Réservé	
T11	Réservé	
Ft	fréquence cible	
Fr	fréquence actuelle	
1F	Ouverture du détendeur électronique	
2F	Réservé	
od	mode	1: refroidissement 4: chauffage
Pr	vitesse du ventilateur	Ventilateur AC: 1: haut 2: milieu 3: bas Ventilateur DC: vitesse de fonctionnement
dF	état de dégivrage	
OIL	statut de retour d'huile	

r1	Réservé	
r2	Réchauffeur de chasis inférieur	
r3	Réservé	
STF	Vanne 4 voies	
HF	Réservé	
PF	Réservé	
PTF	Réservé	
Pu	Pompe à eau	
AH	ON / OFF ventilateur haute vitesse	
Ad	ON / OFF du ventilateur à vitesse moyenne	
AL	ON / OFF ventilateur basse vitesse	
dcU	Tension du bus DC	
dcC	Courant du compresseur de l'onduleur （A）	
AcU	Tension d'entrée	
AcC	Courant d'entrée	
HE1	Historique des codes d'erreur	
HE2	Historique des codes d'erreur	
HE3	Historique des codes d'erreur	
HE4	Historique des codes d'erreur	
Pr	Version du protocole	
Sr	Une version de logiciel	

2.2 Vérification des paramètres utilisateur

Appuyez sur le bouton «mode» pendant 3 secondes pour accéder à l'état de vérification des paramètres, puis appuyez sur «+» ou «-» pour sélectionner le paramètre.

Paramètre	la description	gamme	défaut
L0	chauffage	20℃～60℃	26℃
L1	Réglage de la différence de température avant de redémarrer	2℃～18℃	2℃
L2	Réglage de la différence de température avant l'arrêt	2℃～18℃	2℃
L3	cooling	2℃～30℃	12℃
L4	Réglage de la différence de température avant de redémarrer lors du refroidissement	2℃～18℃	2℃
L5	Réglage de la différence de température avant d'arrêter lors du refroidissement	2℃～18℃	2℃
L6	Régler la température en mode Auto	8℃～60℃	26℃

L7	mode pompe à eau	0: pompe à eau toujours en marche 1: la pompe à eau s'arrêtera 60S après l'arrêt du compresseur, puis fonctionnera 5 min toutes les (L8) min	0
L8	fonctionnement de la pompe à eau 5 min toutes min	3～180min	30

2.3. Code d'erreur

Code d'erreur	La description	Remarque
E01	défaillance du capteur de température d'échappement	
E05	défaillance du capteur de température du serpentin d'évaporateur	
E09	Défaillance du capteur de température de retour de gaz	
E17	défaillance du capteur de température de l'eau de retour	
E18	défaillance du capteur de température de sortie d'eau	
E21	réservé	
E22	défaillance du capteur de température ambiante	
E25	défaillance du commutateur de débit d'eau	
E27	échec de communication de la carte PCB du contrôleur et du de l'onduleur	
E28	Défaillance de la carte EEPROM du PCB du contrôleur	
E29	panne EEPROM du pilote de l'onduleur	
P02	protection haute / basse pression	
P11	température d'échappement protection trop élevée	
P15	différence de température trop importante entre l'entrée et sortie d'eau	
P16	protection de surfusion en mode refroidissement	
P17	protection antigel	
P18	réservé	
P19	protection contre les surintensités du compresseur	
P24	protection du moteur du ventilateur	
P25	protection de la température ambiante	
P26	température de sortie d'eau protection trop élevée	
P27	température du serpentin d'évaporateur trop élevée lors du refroidissement	
r02	panne du pilote du compresseur	
r05	Module IPM protection trop chaude	
r06	courant de pompe à chaleur trop important	
r10	Tension DC trop élevée	
r11	Tension DC trop petite	
r12	Tension alternative trop faible	
r24	panne de courant électrique	

8. Sans fil / télécommande

Téléchargez et installez le logiciel：

Enregistrement de l'utilisateur

Lors de la première utilisation du logiciel "smart life", l'enregistrement de l'utilisateur est requis.

Cliquez sur le lien "Créer un nouvel utilisateur" pour accéder à l'interface d'enregistrement.

Si vous avez déjà un compte, cliquez simplement sur connexion.

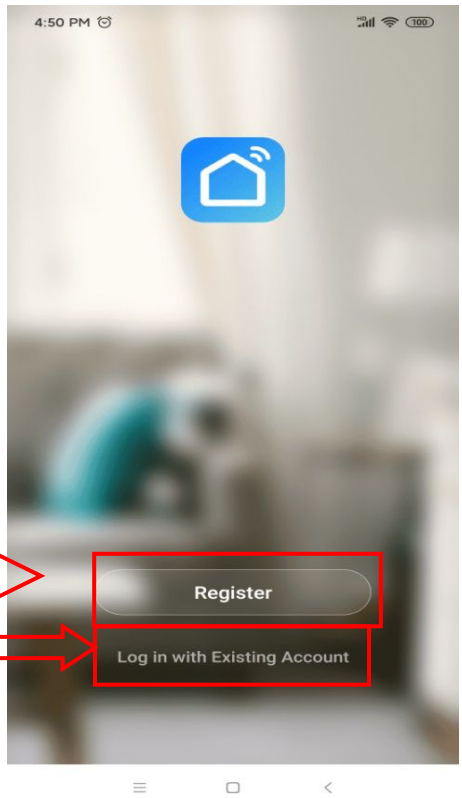

Après avoir accédé à la page d'inscription, veuillez suivre les instructions sur la page pour vous inscrire.

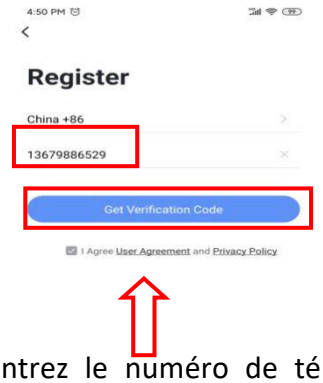

Entrez le numéro de télé phone que vous souhaite z enregistrer et cliquez s ur Suivant

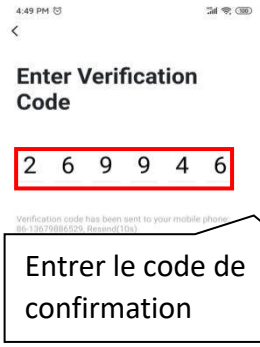

Entrer le code de confirmation

définir le mot de passe

Utilisateur en ligne

Une fois l'enregistrement réussi, le logiciel passera à l'interface de connexion ou se connectera directement avec succès, saisissez le «nom d'utilisateur» et le «mot de passe» corrects pour vous connecter.

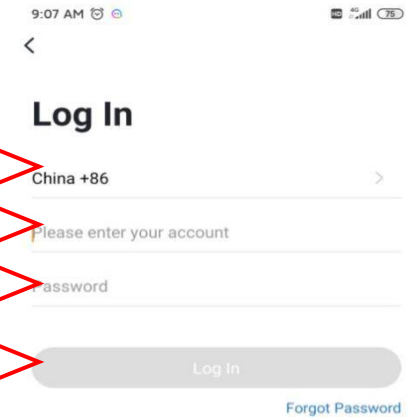

Choose the country

Choisissez le pays

Entrer le mot de passe

Cliquez sur le bouton de connexion pour vous connecter

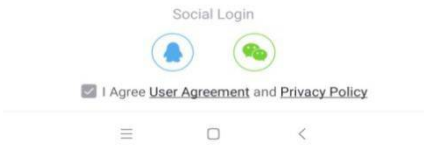

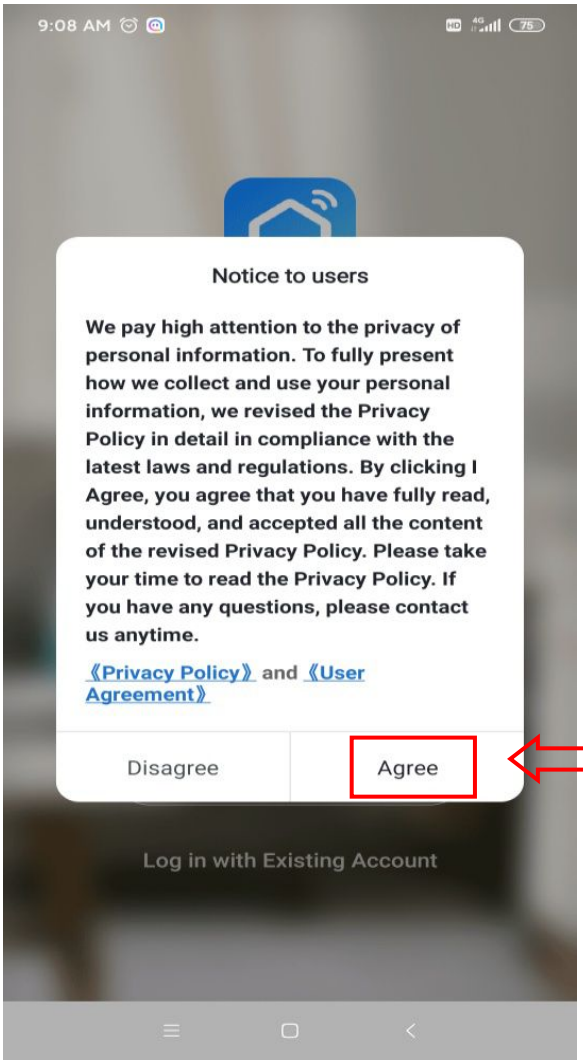

Besoin de sélectionner "Accepter"

Le téléphone doit être connecté au réseau via le réseau WIFI

Activez "WLAN"

Connectez-vous aux réseaux Wi-Fi disponibles

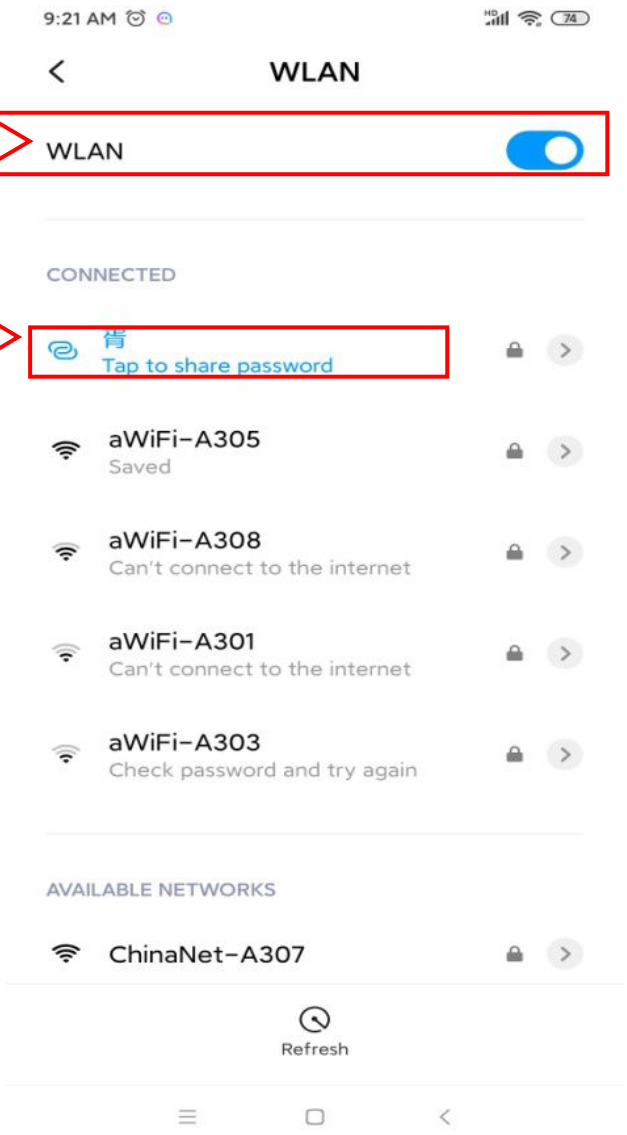

<u>Ce WIFI n'est pas le WIFI du module mais le WIFI qui peut être connecté à l'Internet;</u>

Une fois les utilisateurs connectés au logiciel, ils peuvent ajouter des appareils

Liaison de périphérique

Cliquez sur "+" ou "Ajouter un périphérique" dans le coin supérieur droit pour lier.

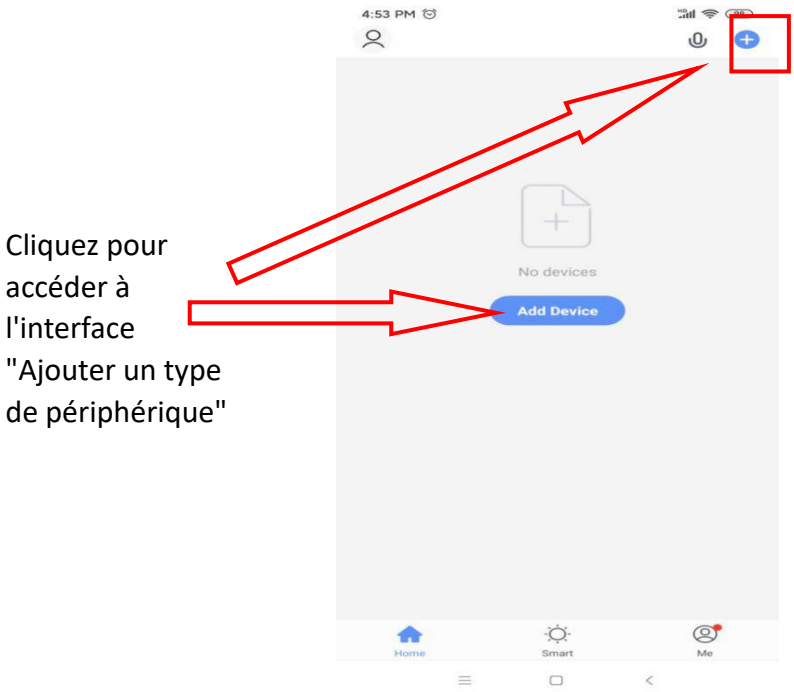

Cliquez pour accéder à l'interface "Ajouter un type de périphérique"

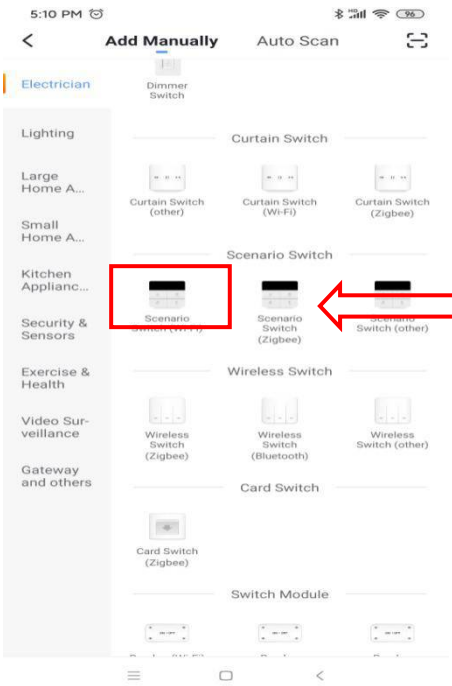

Choisissez "Icon Logo"

Après avoir terminé le "Select Device Type", entrez "Add Device Interface", et les méthodes de configuration du réseau sont divisées en "mode par défaut (connexion rapide WI-FI)" et "mode de compatibilité (réseau de distribution de hotspot)"

Mode par défaut (connexion rapide WI-FI):

La télécommande appuie simultanément sur la touche haut + la touche mode pendant 3 secondes pour accéder au réseau de distribution "mode par défaut"

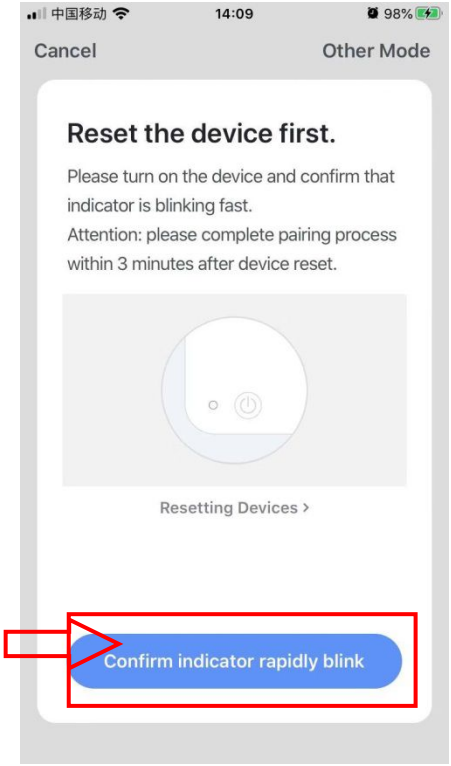

Entrez le mot de passe Wi-Fi

Entrez et cliquez pour confirmer

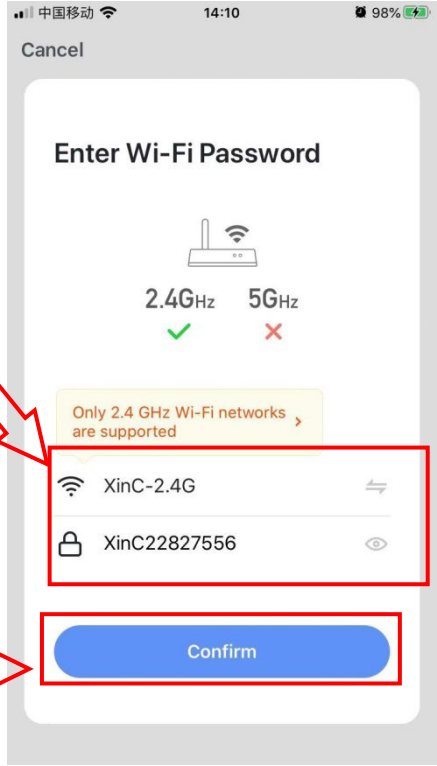

Entrez le mot de passe et confirmez qu'il passera à l'interface de connexion

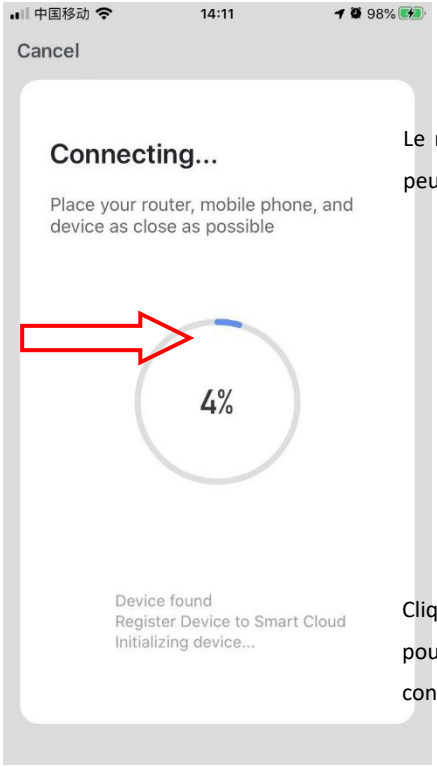

Le nom de l'appareil peut être modifié

Cliquez sur Terminer pour démarrer le contrôle de l'appareil

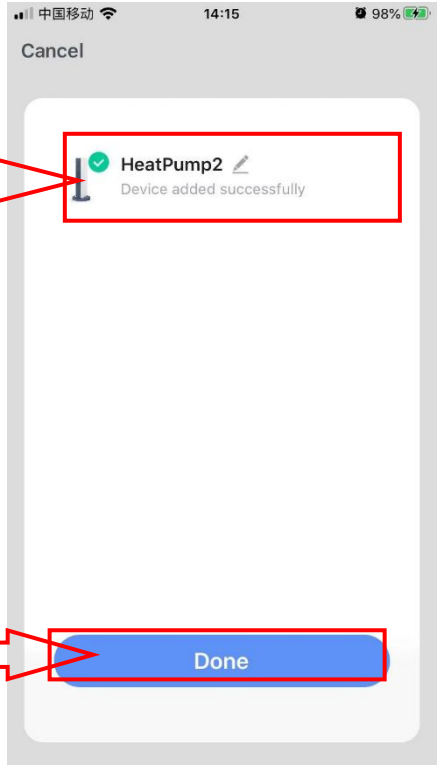

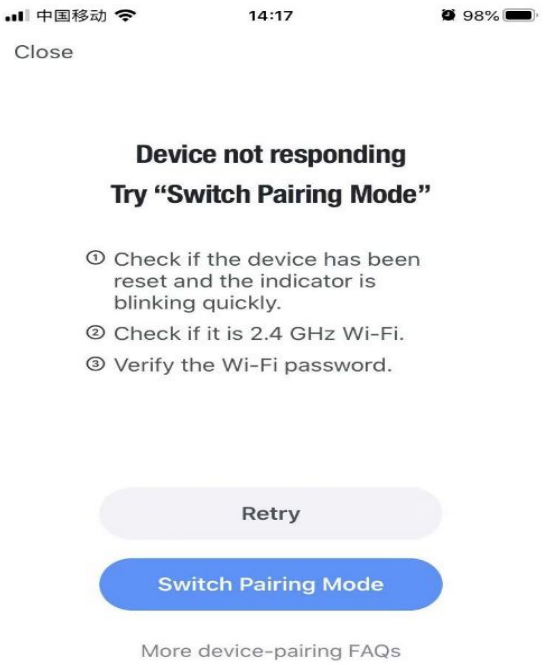

Si la distribution réseau échoue, l'APP affichera la page comme indiqué dans la figure, vous pouvez choisir de rajouter ou d'afficher l'aide.

Le mode de compatibilité:

Sélectionnez "Autres moyens" dans Ajouter

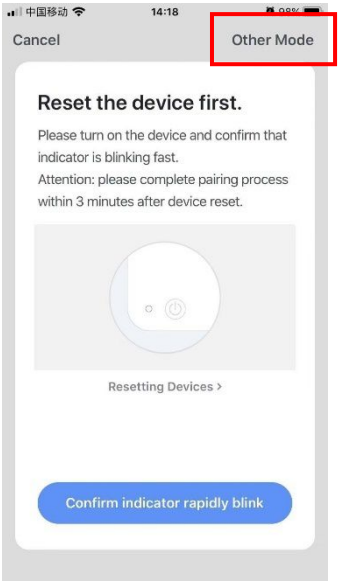

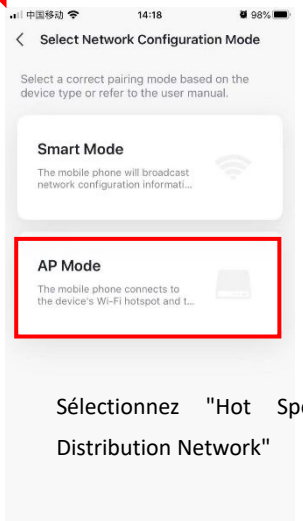

Sélectionnez "Hot Spot Distribution Network"

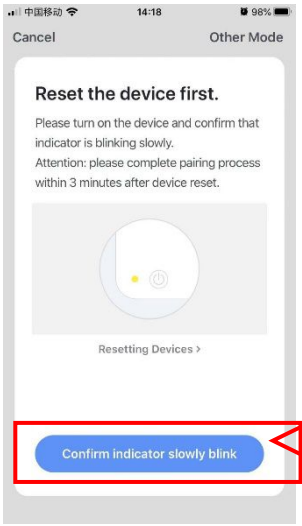

Appuyez et maintenez la touche de synchronisation +, la touche bas +, la touche marche / arrêt simultanément pendant 3 secondes pour accéder au réseau de distribution "mode de compatibilité".

Cliquez sur Aller pour vous connecter et accéder à l'interface Wi-Fi, sélectionnez Wi-Fi avec les mots SmartLife-xxxx

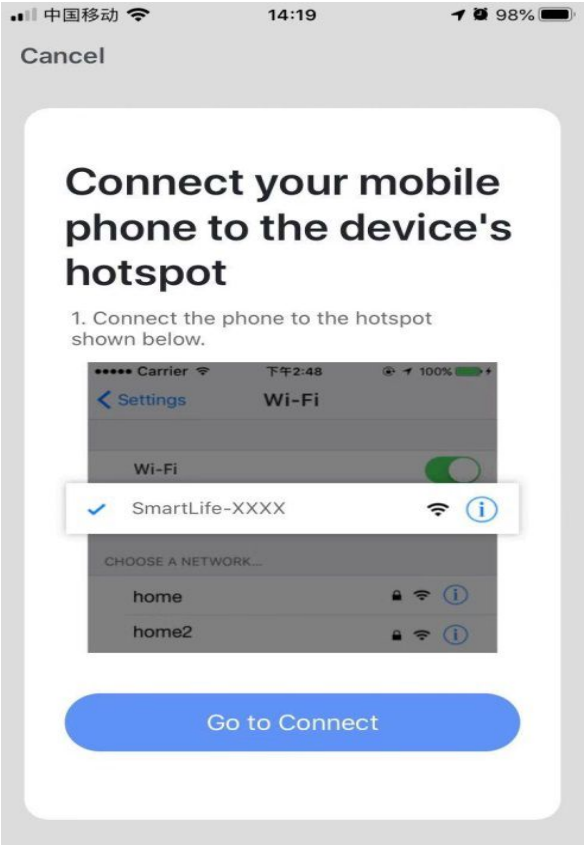

Après avoir sélectionné et connecté, revenez à l'interface APP et entrez dans le processus de distribution réseau

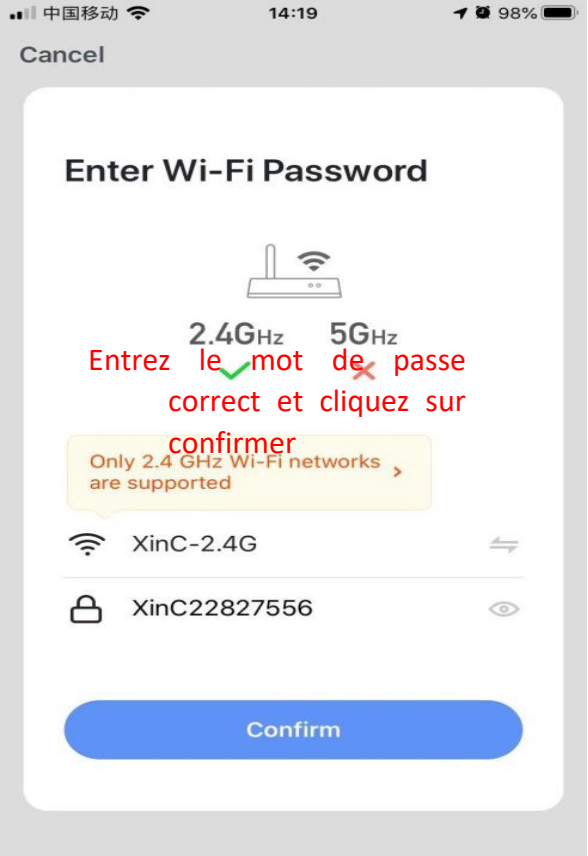

Entrez le mot de passe correct et cliquez sur confirmer

Control introduction

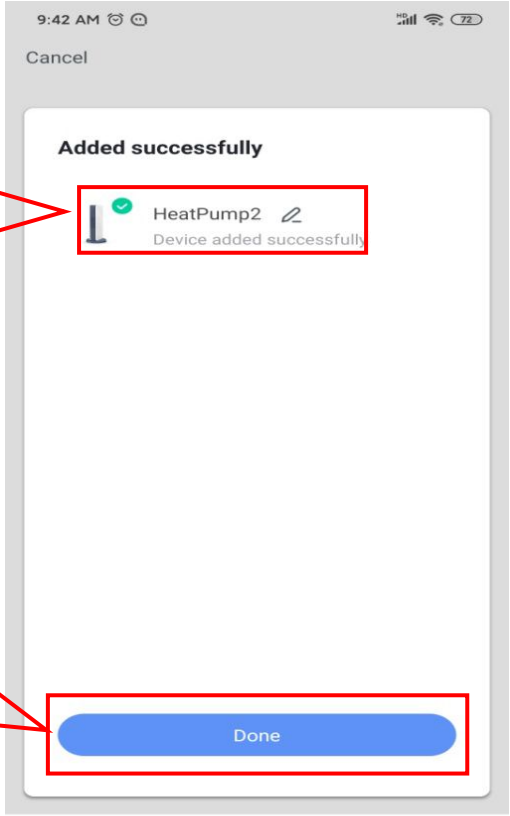

Appareil lié avec succès

Cliquez pour entrer dans le

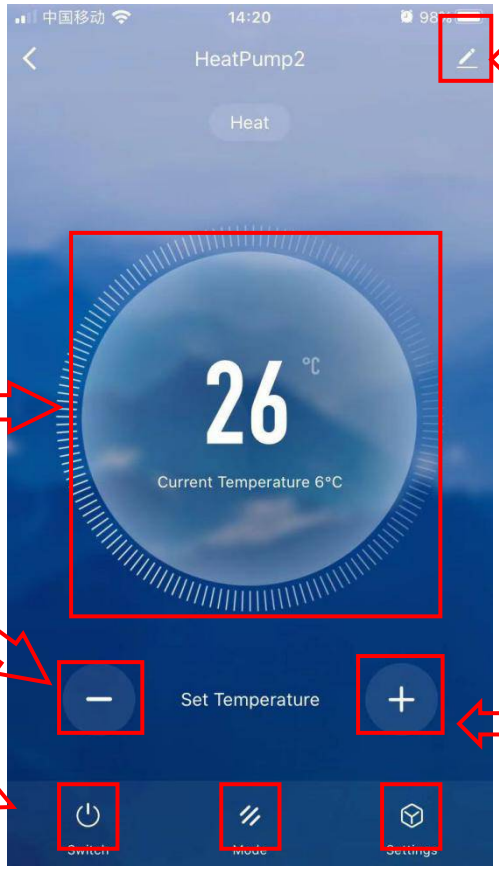

Détails de l'équipement

Régler la température et l'eau d'entrée actuelletemperature display

Régler la températureadj

Commutateur de commande de machine

Réglage de la synchronisation, peut activer ou désactiver la synchronisation

Sélection du mode de fonctionnement de l'équipement

9. Réglage et fonctionnement initial

9.1 Attention

●Effectuer le réglage après une inspection de sécurité électrique.

●Après la mise sous tension, lancez le test de fonctionnement de la pompe à chaleur pour voir si elle peut bien fonctionner.

●L'opération forcée est interdite, car il est très dangereux de travailler sans protecteur.

9.2 Préparation avant l'ajustement

●Vérifiez que le système est correctement installé.

●Les tuyaux et les câbles sont correctement connectés.

●Vérifiez que les accessoires sont installés.

●Assurez-vous que le drainage fonctionne correctement.

●Assurez-vous que la tuyauterie et les connexions du système sont correctement isolées.

●Vérifiez que la connexion terre / terre a été effectuée correctement.

●Vérifiez que la tension d'alimentation peut répondre aux exigences de la tension nominale.

●Vérifiez que l'entrée et la sortie d'air fonctionnent correctement.

●Vérifiez que le protecteur de fuite électrique fonctionne correctement.

9.3 Processus d'ajustement

●Vérifiez que le commutateur du contrôleur d'affichage fonctionne correctement.

●Vérifiez que les touches de fonction du contrôleur d'affichage fonctionnent correctement.

● Vérifiez que les voyants fonctionnent correctement.

●Vérifiez que le drainage fonctionne correctement.

●Vérifiez que le système fonctionne correctement après le démarrage.

●Vérifiez que la température de sortie d'eau est acceptable.

●Vérifiez s'il y a des vibrations ou des sons anormaux lorsque le système fonctionne.

●Vérifiez si le vent, le bruit et l'eau de condensation produits par le système affectent l'environnement environnant.

●Vérifiez s'il y a une fuite de réfrigérant.

●En cas de panne, veuillez d'abord consulter les instructions pour analyser et supprimer la panne.

10. Fonctionnement et entretien

10.1 La pompe à chaleur doit être installée et utilisée par des professionnels qualifiés. Pour garantir le bon fonctionnement continu du système, il est recommandé de le vérifier et de procéder à une maintenance régulière. Pendant la maintenance, veuillez faire attention aux points ci-dessous:

●Vérifiez que tous les paramètres sont normaux pendant le fonctionnement du système.

●Vérifiez les connexions électriques desserrées et réparez si nécessaire.

●Vérifiez les composants électriques et remplacez-les si nécessaire.

●Après une utilisation prolongée, du calcium ou d'autres substances minérales peuvent se déposer à la surface du serpentin en cuivre de l'échangeur de chaleur. Cela pourrait affecter les performances de l'échangeur de chaleur et entraîner une consommation électrique supérieure à la normale, une pression de refoulement accrue et une pression d'aspiration réduite. L'acide formique, l'acide citrique, l'acide acétique ou tout autre acide organique peut être utilisé pour nettoyer la bobine.

●Toute saleté accumulée à la surface des ailettes de l'évaporateur doit être soufflée à l'aide d'un compresseur d'air de 0,6 MPa, brossée par un fil de cuivre fin ou rincée avec un tuyau d'eau à haute pression, généralement une fois par mois. S'il y a trop de saleté, nous pouvons utiliser un pinceau trempé dans de l'essence pour nettoyer l'évaporateur.

●Après avoir redémarré l'appareil après une longue période d'inactivité, procédez comme suit: examinez et nettoyez soigneusement l'équipement, nettoyez le système de conduite d'eau, vérifiez la pompe à eau et fixez toutes les connexions des câbles.

●Utilisez toujours des pièces de rechange d'origine.

10.2Réfrigérant

Vérifiez l'état de remplissage du réfrigérant en lisant les données du niveau de liquide sur l'écran d'affichage, ainsi qu'en vérifiant la pression d'aspiration et d'échappement d'air. En cas de fuite ou si des composants du système de circulation de réfrigération ont été modifiés, il est nécessaire de vérifier l'étanchéité à l'air avant toute autre chose.

10.3 Détection de fuite et test d'étanchéité à l'air

Lors d'une expérience de détection de fuite et d'étanchéité à l'air, ne laissez jamais l'oxygène, l'éthane ou d'autres gaz inflammables nocifs pénétrer dans le système: seul l'air comprimé, le fluorure ou le réfrigérant peuvent être utilisés pour un tel test.

10.4 Pour retirer le compresseur, procédez comme suit

●Coupez l'alimentation

●Retirez le réfrigérant de l'extrémité basse pression; assurez-vous de réduire la vitesse d'échappement et d'éviter les fuites d'huile gelée.

●Retirez le tuyau d'aspiration et d'échappement d'air du compresseur.

●Retirez les câbles d'alimentation du compresseur.●Remove the compressor fixing screws.

●Retirez le compresseur.

10.5Effectuez un entretien régulier conformément aux instructions du manuel d'utilisation, pour vous assurer que l'unité en marche est en bon état.

●En cas d'incendie, coupez immédiatement l'alimentation et éteignez le feu avec un extincteur.

●L'environnement de fonctionnement de l'unité doit être exempt d'essence, d'alcool éthylique et d'autres matériaux inflammables pour éviter les explosions ou les incendies.

●Dysfonctionnement: si un dysfonctionnement se produit, trouvez la raison, corrigez-le puis redémarrez l'unité. Ne redémarrez jamais l'appareil de force si la cause du dysfonctionnement n'a pas été éliminée. En cas de fuite de réfrigérant ou de fuite de liquide gelé, éteignez l'unité. S'il n'est pas possible d'éteindre l'unité du contrôleur, débranchez l'alimentation principale.

●Ne jamais court-circuiter le fil pour la protection de l'appareil sinon, en cas de dysfonctionnement de l'appareil, l'appareil ne sera pas protégé normalement et pourrait être endommagé.

11. Méthode d'analyse et d'élimination des défauts

Faute	Cause possible	Méthode de détection et d'élimination
La pression de refoulement est trop élevée	Il y a de l'air ou un autre gaz non condensable dans le système. L'échangeur de chaleur à eau est entartré et encrassé. Le volume d'eau de circulation n'est pas suffisant. La charge de réfrigérant est trop élevée.	Purger l'air de l'échangeur de chaleur à eau Laver et nettoyer l'échangeur de chaleur à eau Examiner la canalisation et la pompe du système d'eau Vidanger une partie du réfrigérant
La pression de refoulement est trop faible.	Le réfrigérant liquide circule dans l'évaporateur vers le compresseur, ce qui fait de la mousse pour l'huile gelée. La pression d'aspiration est trop faible. La charge de réfrigérant est trop faible, l'air de réfrigérant entre dans la conduite de liquide.	Examinez et ajustez le détendeur, assurez-vous que l'ampoule du capteur de température du détendeur est étroitement connectée au tuyau d'aspiration d'air et absolument isolée de l'environnement ambiant. Veuillez vous référer à "Remplissage de fluor si la pression d'aspiration est trop basse"
La pression d'aspiration est trop élevée	La pression de refoulement est trop élevée. La charge de réfrigérant est trop élevée. Débit de réfrigérant liquide à travers l'évaporateur vers le compresseur.	Vidangez une partie du réfrigérant. Examiner et régler l'ampoule du capteur de température du détendeur est étroitement connectée au tuyau d'aspiration d'air et absolument isolée de l'environnement ambiant.
La pression d'aspiration est trop faible	La température ambiante est trop basse. L'entrée de liquide de l'évaporateur ou le tuyau d'aspiration du compresseur est bloqué, le détendeur n'est pas réglé ou est défectueux. Le réfrigérant n'est pas suffisant dans le système.	Ajustez la température de surchauffe appropriée, vérifiez s'il y a une fuite de fluor de l'ampoule du capteur de température du détendeur. Examiner les fuites de fluor. Examinez les conditions d'installation.
Compresseur arrêté à cause d'une protection haute pression	La température d'entrée d'eau est trop élevée, l'eau de circulation n'est pas suffisante. Le réglage d'arrêt haute pression n'est pas correct, l'aspiration d'air surchauffe considérablement. Le remplissage en fluor est trop.	Examiner la canalisation du système d'eau et la pompe à eau. Examinez le pressostat haute pression. Examinez le volume de remplissage de fluor, vidangez une partie du réfrigérant.
Le compresseur s'est arrêté à cause d'une surcharge du moteur	La tension est trop élevée ou trop basse. La pression de refoulement est trop élevée ou trop basse. Échec de chargement de l'appareil. La température ambiante est trop élevée. Le moteur ou la borne de connexion est en court-circuit.	La tension doit être contrôlée à plus ou moins 20 V de la tension nominale et la différence de phase à ± 30%. Examiner le courant du compresseur, comparer avec le courant de pleine charge indiqué dans le manuel d'utilisation. Améliorez la ventilation de l'air.
Le compresseur s'est arrêté à cause du thermostat intégré.	La tension est trop élevée ou trop basse. La pression de refoulement est trop élevée. Le réfrigérant dans le système n'est pas suffisant.	Examinez la tension pour vous assurer qu'elle se situe dans la plage spécialisée. Examinez la pression de refoulement et découvrez la raison. Vérifiez s'il y a une fuite de fluor.

Le compresseur s'est arrêté à cause de la production de basse tension	Colmatage du filtre sec. Panne du détendeur. Le réfrigérant n'est pas suffisant.	Examinez, entretenez ou changez le filtre sec. Réglez ou changez le détendeur. Remplissez de réfrigérant.
Bruit élevé du compresseur	Il y a un marteau liquide pour un marteau liquide pour le réfrigérant liquide circulant à travers l'évaporateur vers le compresseur.	Ajustez l'alimentation en liquide, vérifiez si la soupape de détente et l'aspiration d'air sont normales pour le degré de chaleur.
Le compresseur ne peut pas démarrer.	Le relais de surintensité est déclenché. L'assurance est brûlée. Le circuit de commande n'est pas connecté. Aucun courant. La pression est trop basse, ce qui ne peut pas conduire le pressostat. La bobine du contacteur est grillée. Panne du système d'eau, le relais s'est déclenché.	Réglez le circuit de commande en mode manuel, redémarrez le compresseur après l'entretien. Examiner le système de contrôle. Examinez l'alimentation électrique. Vérifiez si le réfrigérant est trop faible. Rebranchez, réglez deux des câbles.

12. Paramètre technique

Numéro de modèle	rev pac-120
Capacité de chauffage à l'air 26 ℃, humidité 80%, eau 26 ℃ in, 28 ℃ out	
Capacité de chauffage （kW)	13.16～2.98
Puissance absorbée （kW)	1.89～0.22
COP	13.61～6.98
Capacité de chauffage à l'air 15 ℃, humidité 70%, eau 26 ℃ in, 28 ℃ out	
Capacité de chauffage （kW)	9.86～2.26
Puissance absorbée （kW)	1.98～0.29
COP	7.65～4.98
Capacité de refroidissement à air 35 ℃, eau 29 ℃ in, 27 ℃ out	
Capacité de refroidissement （kW)	9.41～2.16
Puissance absorbée （kW)	2.58～0.32
EER	6.68～3.65
Source de courant	220～240V / 1/ 50 Hz
Puissance absorbée max （kW)	2.8
Courant max (A)	12.8
Réfrigérant	R32
Échangeur de chaleur	Titanium
Direction du flux d'air	Horizontal
Volume d'écoulement d'eau （m3 / h)	5
Type de dégivrage	by 4 way valve
Plage de température de fonctionnement （℃）	-15～43
Niveau de bruit (dBa)	≤ 48
Matériau du boîtier	ABS plastic
Dimensions nettes (mm)(L xlxh)	972X430X653
Dimensions de l'emballage (mm)(L xlxh)	1022*460*788
Poids net	56 kg
Poids brut	71 kg

13. Service après-vente

Si votre pompe à chaleur ne fonctionne pas normalement, veuillez éteindre l'appareil et couper immédiatement l'alimentation électrique, puis contactez notre centre de service ou notre service technique.