O'CLEAR pH

Nous vous remercions d'avoir choisi la pompe O Clear pH pour votre piscine .
Notre matériel a été conçu pour vous offrir un fonctionnement fiable et sécurisé pendant de longues années.
Leur conception permet également une maintenance aisée.
Lisez attentivement cette notice afin de bénéficier du fonctionnement optimum de votre pompe.

Sommaire :

A. Avertissements 3

B. Introduction generale 4

C. Caractéristiques techniques 4

D. Liste de colisage 5

E. Présentation du boitier 6

F. Consignes d'installation : 6
1. Prérequis 6
2. Fixation murale 6
3. Raccordements électriques: 7
   a.) Raccordement au coffret de filtration 7
4. Installation de la sonde pH 9
5. Pose des 2 colliers porte-sonde et injecteur 10
6. Montage des tubes aspiration et refoulement : 10
7. Schéma d'installation type 11

G. Paramétrages 12
1. Procédure pour changer la configuration standard : 12
2. Emplacement des cavaliers 12
3. Personnalisation du seuil (7,2 ou 7,4) 12
4. Mode pH- ou pH+ 13

H. Mise en service et début de saison 14

I. Utilisation 15
1. Phase de démarrage 15
2. Fonctionnement normal 15

J. Entretien pompe pH 16
1. Contrôles réguliers 16
2. Sonde pH 16
3. Circuit d'injection pH 16
4. Réétalonnage : 16
   - Procédure : 16
5. Changement tube péristaltique 17
6. Sortie du mode sécurité 18

K. Diagnostic et dépannage 19

L. Protocole et conseils d'hivernage 20

M. Conditions de garanties 21

Copyright BIO-UV Group – Marques, modèles et brevets déposés – Produit exclusif

A. Avertissements

- L'installation de ce produit nécessite d'intervenir sur les réseaux électriques, elle doit donc être conduite par du personnel formé et habilité au risque électrique. Avant de procéder à l'installation ou à une intervention quelconque, débranchez toute source d'alimentation électrique.
- Ne pas faire fonctionner le système **si l'un des câbles** du coffret électrique ou du réacteur **est détérioré**. Dans ce cas, il doit être remplacé par BIO-UV, son service après-vente ou une personne de qualification similaire afin d'éviter tout danger.
- Pour éviter tout court-circuit électrique, **ne pas immerger de fils électriques ou le coffret dans l'eau** ou dans tout autre liquide.
- L'alimentation doit être asservie au fonctionnement du moteur de la pompe de la piscine et ne doit en aucun cas pouvoir fonctionner sans elle.

- Ce manuel comporte des informations importantes pour l'installateur comme pour l'utilisateur qui doivent s'y conformer strictement. Lire et respecter toutes les consignes avant de procéder à l'installation de ce produit. L'utilisateur devra conserver ce manuel et s'y référer avant toute mise en service ou toute modification de l'installation.
- Avant toute manipulation, il est nécessaire de porter des équipements de sécurité (gants, lunettes, masques, …) en cas de fuite ou de projection de liquide.
- Ne pas utiliser le régulateur O'Clear pH pour une utilisation autre que celle pour laquelle il a été conçu.
- Les appareils qui sont manifestement endommagés ne doivent pas être mis en fonctionnement.
- Maintenir l'appareil hors de portée des enfants.
- Le nettoyage et l'entretien par l'usager ne doivent pas être effectués par des enfants sans surveillance.
- Les instructions de sécurité ainsi que la notice d'installation et de maintenance peuvent être téléchargées à l'adresse ci-dessous :

https://biouvgroup.sharepoint.com/:f:/s/Documentation/Ejc917akbvRBprAxO7HRgToBvhdZr9VTvwzN74GqRwvpYw?e=W4NztQ

ou avec le QR code ci-contre

Copyright BIO-UV Group – Marques, modèles et brevets déposés – Produit exclusif

B. Introduction generale

La O Clear pH permet, dans le bassin, de contrôler d'une façon constante le taux de pH par injection d'un produit (pH+/-).

C. Caractéristiques techniques

O CLEAR PH	
Dimensions (H – L – P)	**220x135x90 mm**
Poids	**0,8 kg**
Alimentation	**230 V**
Fréquence	**50 Hz**
Consommation	**10 W**
Débit de pompe	**1,8 l/h**
Précision de mesure	**± 0,1 pH**

Les produits chimiques :
Conseillés pour la baisse du pH => BIO UV pH minus (à base d'acides)
Conseillés pour la Hausse du pH => BIO UV pH plus (à base de soude)

Note : Ces produits sont DANGEREUX, ils doivent faire l'objet des plus grandes précautions lors de leur utilisation, de leur manipulation et de leur stockage.

- **La O Clear pH est conçue pour assurer les traitements de bassins privés jusqu'à 180 m3**
- **Ne JAMAIS mélanger de produits chimiques**
- **Le TAC dans le bassin doit toujours être maintenu au-dessus de 150mg/l (15°F). Un TAC trop bas peut perturber la lecture de la sonde Ph et provoquer des erreurs d'injection. Le remonter, si nécessaire avec le BIO UV TAC + (Bicarbonate de soude).**
- **Le pH doit être ajusté manuellement à 7,2 dans le bassin avant mise en service (vérifier le TAC avant l'ajustement du pH)**
- L'utilisation du régulateur de pH est prévue pour une piscine domestique, en plein air dans des conditions normales d'utilisation. Une injection inappropriée de produit correcteur de pH peut entrainer de graves risques sanitaires ou de dégradation du matériel. L'utilisateur doit impérativement contrôler très régulièrement le bon fonctionnement de l'appareil et le pH de la piscine.
- L'utilisation de produits contenant **plus de 25% d'acide chloridrique est fortement déconseillée** au risque de détériorer prématurément le système d'injection et en particulier le tube de la pompe péristaltique.

Copyright BIO-UV Group – Marques, modèles et brevets déposés – Produit exclusif

D. Liste de colisage

Visuels non contractuels

1 x Boitier de régulation pH	1 x Sonde pH	1 x Porte-sonde	2 x Collier de prise en charge *(en kit)*
1 x Tuyau semi-rigide	1 x Raccord d'injection	1 x Filtre lesteur	Solutions étalon pH7.01

<u>Pieces de rechange :</u> (non livrées dans le carton, à commander séparément)

Tube Santoprene 6x9 (tube pompe)	Porte galet

Copyright BIO-UV Group – Marques, modèles et brevets déposés – Produit exclusif

E. Présentation du boitier

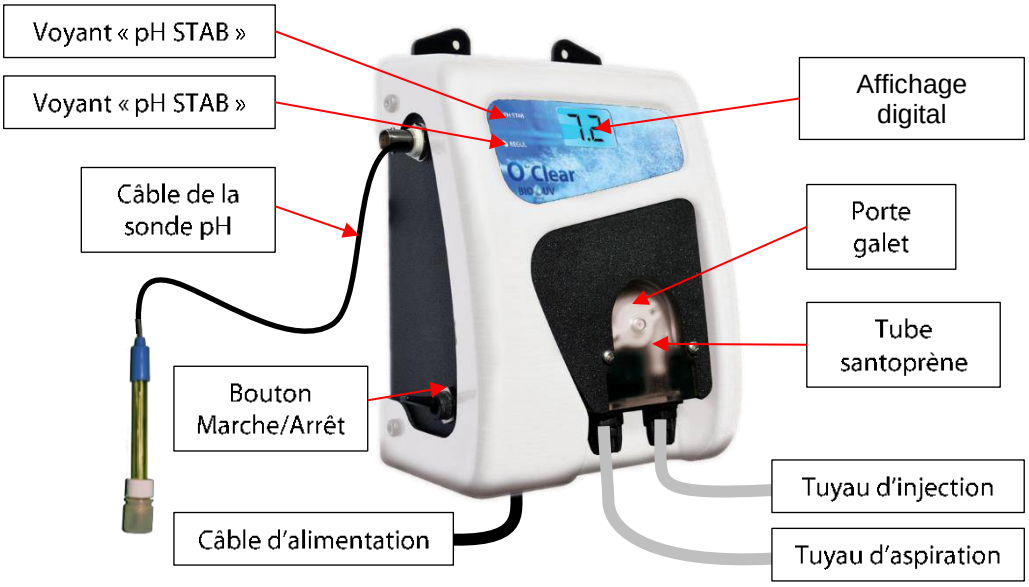

F. Consignes d'installation :

1. Prérequis

Avant d'installer le boitier O Clear pH, vérifier les points suivants :

- La tension d'alimentation correspond avec celle indiquée sur l'étiquette apposée sur le dessus de l'appareil.
- Le tube d'aspiration souple en PVC est plongé avec son clapet de pied (crépine en PVC) dans le bac de produit à injecter et est connecté sur la pompe (entrée de gauche). Ensuite resserrer l'écrou sur le raccord.
- Le tube de refoulement sera connecté d'une part à la pompe (sortie droite) et d'autre part à la canalisation par l'intermédiaire du clapet d'injection monté sur le collier de prise en charge.

2. Fixation murale

Utiliser les 3 vis et les 3 chevilles fournies uniquement dans un matériau plein.
Pour les autres matériaux, utiliser des chevilles de fixations adéquates.

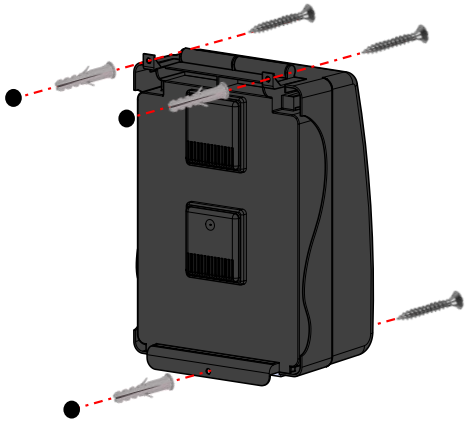

ATTENTION : Les vapeurs des produits sont corrosives et peuvent entraîner des dommages de corrosion au nouvel environnement. L'appareil ne doit pas être situé au-dessus du réservoir de produit : prévoir un décalage de 2 mètres. Il est également recommandé d'éloigner le boitier des sources de chaleur et des fuites d'eau potentielles.

Copyright BIO-UV Group – Marques, modèles et brevets déposés – Produit exclusif

3. Raccordements électriques:

IMPORTANT :

- Les raccordements doivent être exécutés par un technicien qualifié.
- **Un disjoncteur différentiel 30mA adapté doit être présent en tête du coffret de filtration**
- **Vérifier que** L'alimentation électrique du boitier O Clear pH est bien en 220V.
- L'alimentation de la pompe doseuse doit être asservie à la filtration=>Le câble d'asservissement « INPUT FLOW » doit être raccordé à la bobine du contacteur de pompe (Voir schéma de branchement électrique ci-dessous).
- **Avant de procéder aux raccordements, couper les alimentations électriques.**

a.) Raccordement au coffret de filtration

a-1. Cas général

Vous avez un contacteur avec une bobine en 220-240Vac :

1. **Raccorder** les coffrets électriques au coffret de filtration comme indiqué ci-dessous :

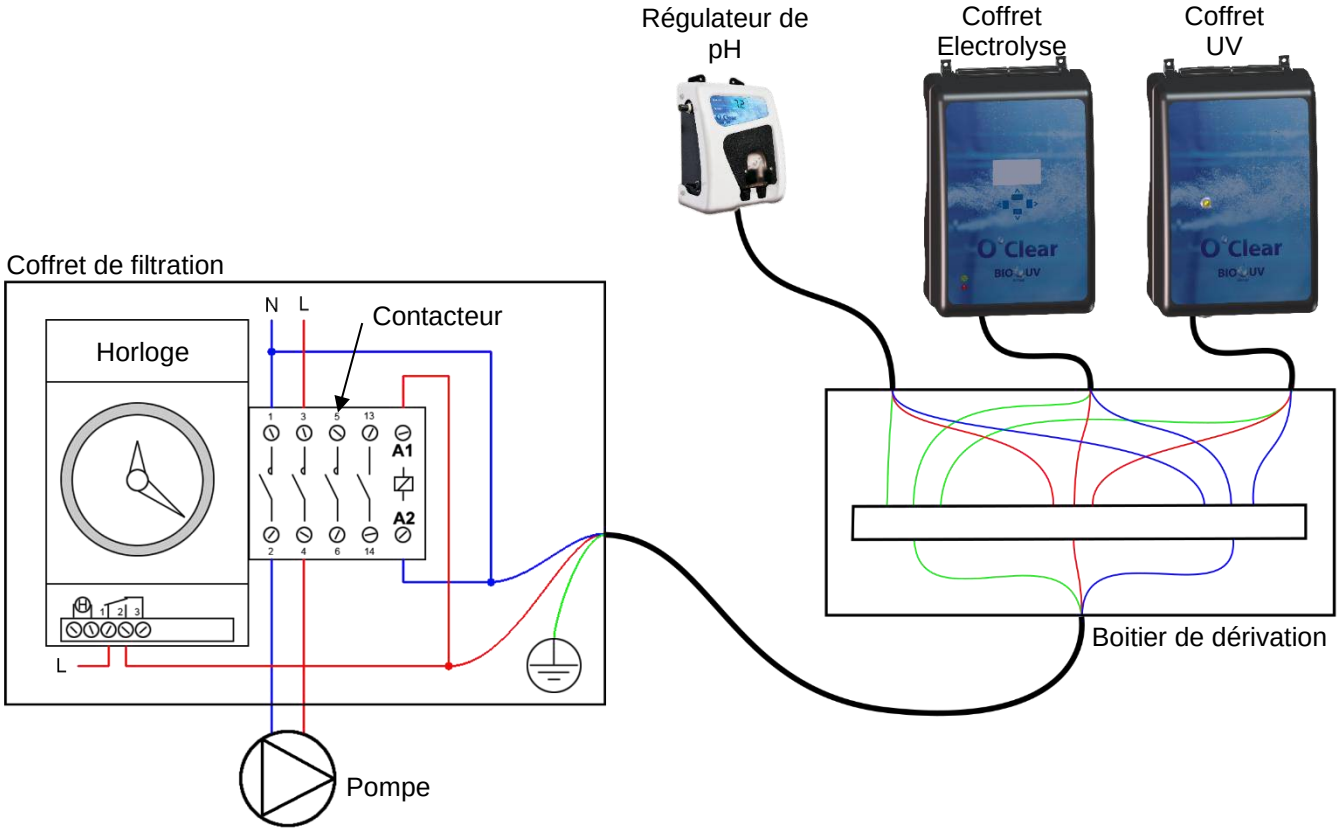

Terre= Vert/jaune
L = Phase = Marron (220-240Vac)
N = Neutre = Bleu

1. Brancher les coffrets électriques sur la **bobine** du contacteur (A1/A2)
2. Veillez à ce que le fusible ou le disjoncteur soit adapté à la puissance de tous les appareils raccordés.

En aucun cas, il ne faut brancher les coffrets électriques sur le même bornier que la ou les pompes de filtration et/ou surpresseurs de votre installation.

Copyright BIO-UV Group – Marques, modèles et brevets déposés – Produit exclusif

a-2. Cas particulier

Vous avez un contacteur avec une bobine non alimentée:

1. Munissez-vous d'un relais (non fourni) qui doit :
   - avoir une tension de bobine identique à celle de la bobine de votre contacteur,
   - accepter au minimum 5 ampères sur ses contacts.
2. **Raccorder** les coffrets électriques avec le relais comme indiqué ci-dessous :

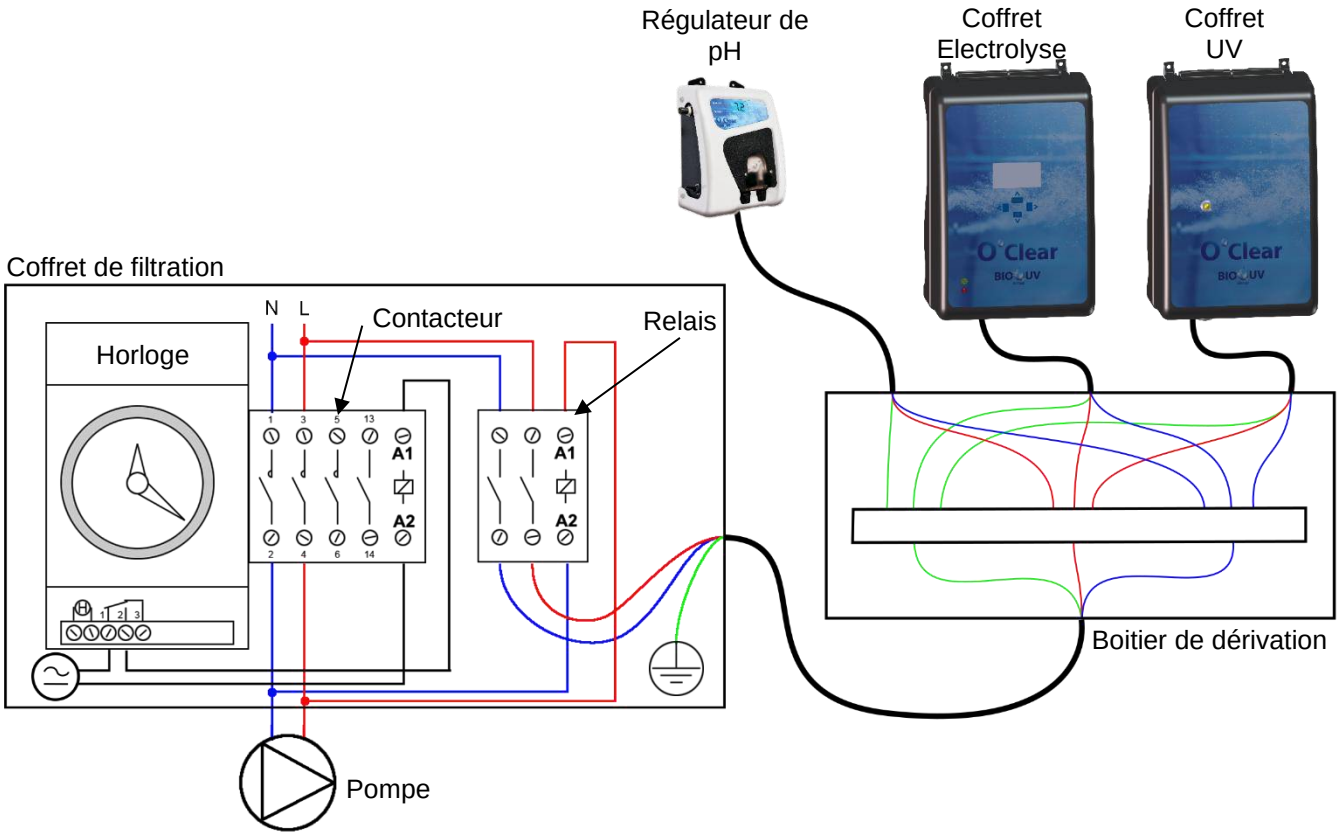

Terre= Vert/jaune
L = Phase = Marron (220-240Vac)
N = Neutre = Bleu

1. Brancher les coffrets électriques à la sortie du relais.
2. Veillez à ce que le fusible ou le disjoncteur soit adapté à la puissance de tous les appareils raccordés.

<u>En aucun cas</u>, il ne faut brancher les coffrets électriques sur le même bornier que la ou les pompes de filtration et/ou suppresseurs de votre installation.

Copyright BIO-UV Group – Marques, modèles et brevets déposés – Produit exclusif

4. Installation de la sonde pH

Le bulbe de la sonde doit toujours être dans l'eau, ne l'installer sur son collier de prise en charge que lorsque la canalisation est en eau
Pour que la sonde donne la meilleure lecture possible il faut la positionner perpendiculairement à la canalisation (câble de la sonde sorti vers le haut). L'angle d'inclinaison de la sonde ne doit jamais être supérieur à 45° par rapport à la verticale.

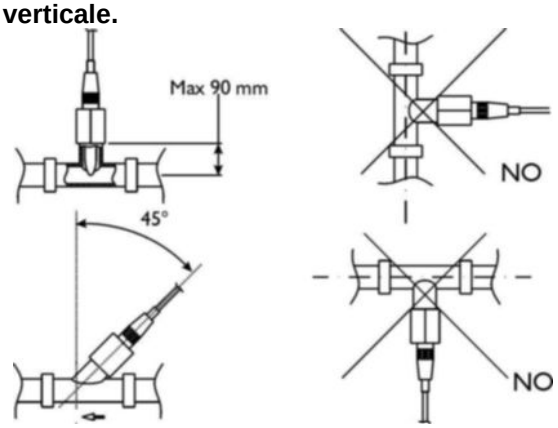

Au sujet de la sonde :

- Manipulez celle-ci avec PRECAUTIONS, en évitant en particulier d'en toucher l'extrémité active (située à l'opposé du câble de connexion) avec les doigts
- PAS D'APPORT MASSIF de produit chimique en amont de celle-ci
- Hivernage de la sonde : Retirer la sonde du porte-sonde. La stocker dans son flacon d'origine rempli d'eau de ville. Obturer si nécessaire le porte sonde avec une pièce de 5 cts d'euro.
- L'électrode pH, ayant des éléments en verre qui la composent, est à manipuler avec précaution.
- Toutes nos électrodes sont testées sur la ligne de fabrication avant emballage.

Aucune électrode pH ne pourra être changée sous garantie sans accord préalable du fabricant. Dans ce cas, pour que la sonde puisse être acceptée pour étude, elle devra impérativement nous être retournée dans son flacon d'origine rempli d'eau.

Les conditions de pose sont très importantes :

- Attention aux zones de turbulence dans les tuyauteries, la tenir éloignée des coudes, vannes, etc…
- Attention au retour de correcteur sur la sonde lors de l'arrêt de la filtration.
- Les conditions de pose jouent un rôle essentiel sur la fiabilité et la constance de la mesure du pH mais aussi sur la durée de vie de la sonde.

Connexion au Coffret

Le câble de la sonde se termine par une fiche BNC mâle qui s'enfiche simplement dans la prise BNC femelle du régulateur. Une rotation à droite d'environ 1/4 de tour assure le bon verrouillage de la fiche.

Copyright BIO-UV Group – Marques, modèles et brevets déposés – Produit exclusif

5. Pose des 2 colliers porte-sonde et injecteur

- Les colliers sont fournis en diamètre 50 – ½''
- La canalisation devra être percée au diamètre 13mm et l'étanchéité réalisée avec du ruban téflon.
- Le collier équipé du porte sonde peut être installé dans toutes les positions, avant UV mais toujours après la sortie de la filtration.
- Le collier équipé de l'injecteur doit être installé avant UV, avant l'injection de rémanent (pression max 1,5 bar) et après la sonde pH

Montage porte sonde pH sur collier de prise en charge :
Note : Un serrage manuel ferme est normalement suffisant pour assurer l'étanchéité.

Montage clapet d'injection sur collier de prise en charge :

6. Montage des tubes aspiration et refoulement :

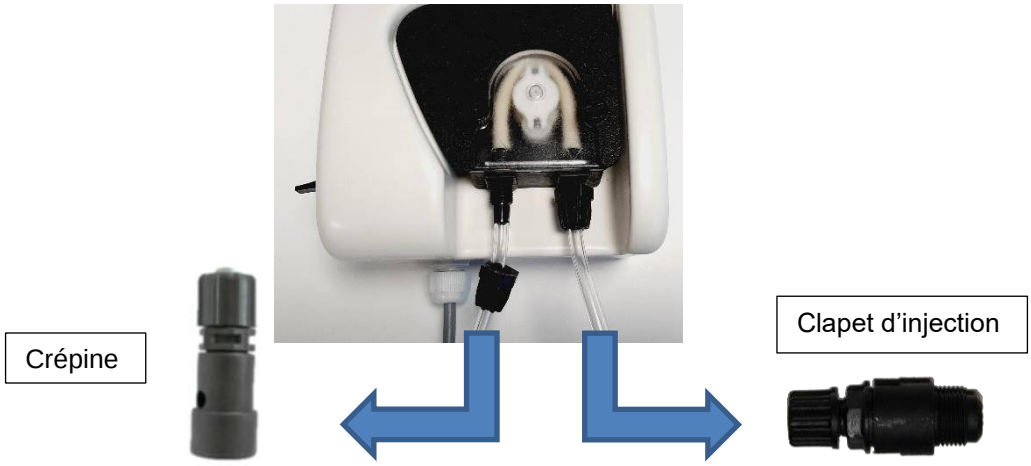

Le tube d'aspiration souple en PVC est plongé avec sa crépine dans le bidon de produit à injecter et est connecté sur la pompe (entrée de gauche). Ensuite resserrer l'écrou sur le raccord.
Le tuyau souple de liaison avec la pompe sera coupé au plus court. L'amorçage de la pompe en sera d'autant facilité.

Le tube de refoulement sera connecté d'une part à la pompe (sortie droite) et d'autre part à la canalisation par l'intermédiaire du clapet d'injection monté sur un collier de prise en charge.
On protégera ce tuyau d'un écrasement éventuel et on lui évitera les angles trop fermés.

S'il est souhaitable que le bidon soit aussi proche que possible du régulateur**, il ne devra en aucun cas être installé en dessous d'appareils électriques (vapeurs corrosives). A l'exception d'un petit trou de mise à la pression atmosphérique, l'orifice du bidon devra être totalement obturé afin de limiter les émanations de vapeurs.**

Copyright BIO-UV Group – Marques, modèles et brevets déposés – Produit exclusif

7. Schéma d'installation type

Les colliers de prise en charge en diamètre 50 doivent impérativement être installé sur la canalisation:

- après le filtre et avant le réacteur UV
- porte-sonde pH sur le dessus (inclinaison max à 45° de la verticale) en amont des clapets d'injection

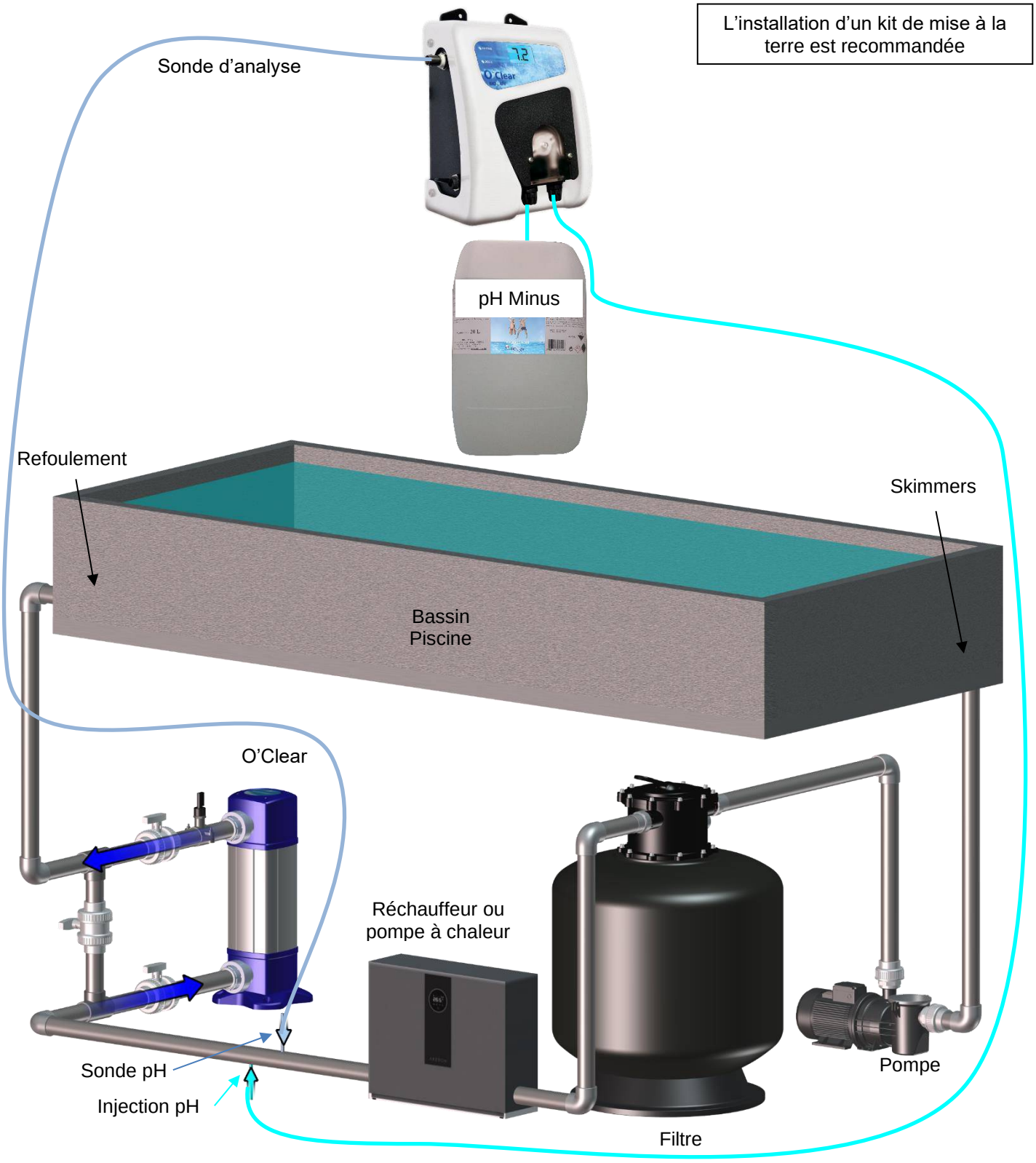

Copyright BIO-UV Group – Marques, modèles et brevets déposés – Produit exclusif

G. Paramétrages

Ce régulateur pH ne nécessite AUCUN réglage pour son utilisation normale en conditions standards. Cependant, un cavalier optionnel est fourni avec l'appareil permettant de choisir un mode de régulation différent du réglage par défaut.
Ce régulateur pH fonctionne par défaut **en mode pH- avec un seuil de pH à 7.2**, compromis idéal entre qualité de baignade et consommation de produit correcteur.
Ce réglage peut être personnalisé et est à établir initialement par l'installateur en fonction des spécificités de la piscine du client.

1. Procédure pour changer la configuration standard :

- Mettre **Hors tension** l'installation
- **Vérifier** la mise hors tension effective du boîtier
- Ouvrir le boîtier en **maintenant le couvercle** pour ne pas laisser tomber la façade
- Positionner le cavalier dans la position requise (cf. paragraphe 4.3)
- Refermer complètement le boîtier
- Remettre sous tension l'installation

Tout changement de position du cavalier ne doit être effectué que lorsque l'appareil est totalement hors tension (couper l'alimentation secteur de votre tableau électrique si nécessaire).

2. Emplacement des cavaliers

L'utilisateur n'a pas à modifier ce réglage et ne doit en aucun cas tenter d'ouvrir l'appareil.

A l'ouverture du boîtier, sur la carte électronique et juste en dessous des deux voyants, se trouve un connecteur à cinq positions :

- Les deux positions du haut sont réservées au mode usine et ne doivent jamais être utilisées.
- Les trois positions du bas permettent de personnaliser le fonctionnement du régulateur pH.

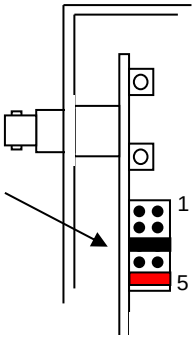

L'appareil est livré par défaut (sauf demande explicite à la commande) avec deux cavaliers :

- Le cavalier noir positionné pour fonctionner avec le seuil pH 7,2
- Le cavalier rouge sélectionne le mode pH-

3. Personnalisation du seuil (7,2 ou 7,4)

Les positions 3 et 4 permettent de sélectionner les seuils de 7,2 ou de 7,4 comme pH idéal. Par défaut ou l'absence du cavalier, le régulateur pH fonctionne avec le seuil de 7,2. Ce cavalier est de couleur noire.

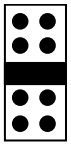

pH seuil = 7,2
Position 3

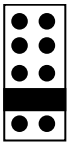

pH seuil = 7,4
Position 4

Copyright BIO-UV Group – Marques, modèles et brevets déposés – Produit exclusif

4. Mode pH- ou pH+

Les régulateurs de pH sont presque toujours utilisés en mode pH- (c'est-à-dire qu'ils injectent un produit correctif acide afin de faire varier le pH de la piscine à la baisse), a fortiori lorsqu'un électrolyseur au sel est utilisé. Ce cavalier doit donc être en place dans la quasi-totalité des cas.
Pour que le régulateur pH fonctionne en mode pH+, il suffit de retirer le cavalier de couleur rouge dans la position basse. **Attention, un fonctionnement en mode pH+ est extrêmement rare.**

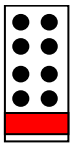

Un cavalier (de couleur rouge) en position basse induit un fonctionnement en mode pH-
Position 5

Copyright BIO-UV Group – Marques, modèles et brevets déposés – Produit exclusif

H. Mise en service et début de saison

1	**Brosser les parois, le fond de la piscine et nettoyer les skimmers**
2	**Mesurer le TAC (Titre Alcalimétrique Complet) avec bandelettes ou pastilles** (il ne doit pas être inférieur **à 150 mg/L ou 15°F**). Si besoin le corriger lentement en ajoutant, petit à petit, du **TAC PLUS**.
3	**Mesurer le pH** (avec gouttes ou bandelettes red-phénol) La bonne valeur se situant à environ **7.2**
4	**Si besoin corriger le pH manuellement en ajoutant directement dans le bassin** la quantité nécessaire de pH+ ou de pH- (*) pour ramener le pH à **7,2**
6	**Vérifier le branchement et l'installation conforme** de du régulateur O Clear pH que l'état du corps de pompe et des tuyaux d'aspiration et d'injection. **Mettre le groupe de filtration sous tension puis actionner l'interrupteur M/A** pour mettre le régulateur pH sous tension.
7	**En cas d'eau dure ou très dure (eau de forage déconseillée), ajouter BIO-UV STOP CALCAIRE** en début et milieu de saison, si nécessaire (TH > à 25°F ou 25 PPM)

- Respecter les durées de filtration suivantes :

Température de l'eau	20°C	22°C	24°C	26°C	28°C
Durée de filtration (sur 24h)	10h	12h	14h	16h	24h

- En fonction du pH mesuré, ajuster la consigne Redox pour obtenir le taux de chlore désiré suivant le tableau théorique ci-dessous

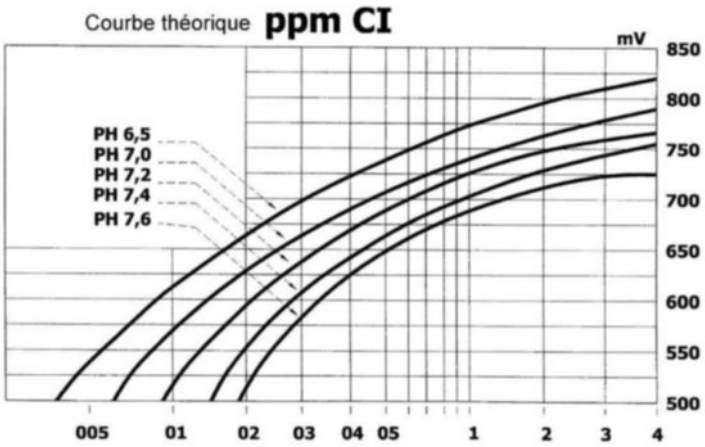

Concernant les piscines chauffées, nous vous conseillons vivement de ne pas monter la température de l'eau au-delà de 28°C afin de protéger votre revêtement, protéger votre liner et garder un meilleur CONFORT.

Comme pour la première mise en service, à chaque début de saison, il est souhaitable de faire analyser l'eau de la piscine et de procéder à son rééquilibrage. Il conviendra aussi de tester la sonde pH et de procéder si nécessaire au réétalonnage de la mesure du pH comme détaillé au chapitre suivant.
On effectuera également une vérification visuelle de l'ensemble du système d'injection et on changera les éléments qui peuvent être détériorés (tube d'injection, clapet ou crépine).
Si le pH est inférieur à 6,5 (par exemple en début de saison), le régulateur pH affichera en alternance la valeur mesurée et 0.0. Cet affichage indique une eau trop acide mais le fonctionnement reste normal. Dans le cas d'un régulateur en mode pH moins, cette valeur peut remonter naturellement si elle n'est pas trop basse en particulier si un électrolyseur au sel est utilisé.

Copyright BIO-UV Group – Marques, modèles et brevets déposés – Produit exclusif

I. Utilisation

1. Phase de démarrage

Les deux voyants s'allument d'abord brièvement puis clignotent alternativement (Affichage = 0.0): le régulateur pH attend la stabilisation de votre pompe de filtration et la mise en température de la sonde (environ 3 minutes). Il n'injecte pas de produit.

2. Fonctionnement normal

- Si le pH de l'eau est idéal, le voyant PH STAB est allumé : le régulateur pH n'injecte pas de produit.
- Si le pH de l'eau n'est pas idéal, le voyant REGUL est allumé : le régulateur pH injecte le produit correctif pendant 30 minutes ou moins si la valeur de seuil est atteinte avant.

A la suite de cette injection, le régulateur pH va attendre que la dilution soit parfaite et l'eau stabilisée : Le voyant REGUL est allumé et pH STAB clignote.
Au bout de 60 minutes et si le pH n'est toujours pas idéal, le régulateur pH procédera à une nouvelle injection pendant 30 minutes. Le régulateur pH effectuera jusqu'à quatre cycles consécutifs pour rectifier le pH.

S'il s'avère que la correction ne se déroule pas normalement, le régulateur pH entrera en mode « sécurité » pour protéger l'installation et les utilisateurs éventuels : le régulateur pH affichera la valeur 0.0. L'utilisateur devra corriger la panne éventuelle (voir paragraphe K. Diagnostic et) puis sortir le régulateur pH du mode sécurité (voir partie J.6. Sortie du mode sécurité).

Il faut éteindre le régulateur pH lors de manipulation du filtre ou lors de l'injection manuelle de produits dans la piscine. Il faut ensuite attendre la dilution complète avant de remettre le régulateur pH en route.

Copyright BIO-UV Group – Marques, modèles et brevets déposés – Produit exclusif

J. Entretien pompe pH

1. Contrôles réguliers

- Veiller à ce que le bulbe de la sonde pH soit toujours immergé, soit dans de l'eau, soit dans une solution KCl adaptée.

2. Sonde pH

Effectuer un étalonnage de la sonde (voir chapitre J.4) :

- 2 fois/an,
- à chaque remise en service de l'équipement,
- après chaque changement de la sonde.

3. Circuit d'injection pH

Entretien périodique à effectuer **1 fois/an** :

- Changer le tuyau souple interne à la pompe péristaltique (*voir chapitre J.5*).
- Changer les tubes d'aspiration et de refoulement
- Nettoyer le clapet d'injection ou le changer si nécessaire.

4. Réétalonnage :

Les sondes pH présentent un phénomène de dérive dans le temps. De ce fait, il convient de procéder à un test de la sonde et à un réétalonnage éventuel de sa mesure à chaque début de saison. Votre appareil a été conçu pour simplifier au maximum cette formalité indispensable. La procédure est entièrement automatique et, grâce au numérique, ne nécessite aucun réglage de potentiomètre.
La précision maximale sera acquise pour une température d'eau comprise entre 20 et 25° C. Il est souhaitable d'éviter les réétalonnages en hiver ou au plus chaud de la saison estivale.
L'opération de réétalonnage demandant des manipulations délicates, il est préconisé d'intervenir avec précaution.
Pour entrer dans le mode étalonnage l'utilisateur devra procéder à plusieurs redémarrages au moyen de l'interrupteur (triple ON/OFF lent pour le réétalonnage au lieu d'un double ON/OFF pour le mode sécurité).

- ***Procédure :***
  - Mettre l'interrupteur du régulateur pH en position arrêt
  - Arrêter la pompe de filtration
  - Démonter la sonde pH de la canalisation et la remplacer par un bouchon adéquat.
  - Rincer la sonde pH abondamment à l'eau courante. Ne pas l'essuyer. La secouer (délicatement !) comme un thermomètre médical. La plonger dans une solution tampon pH 7.0
  - Mettre la pompe de filtration en marche
  - Basculer l'interrupteur en position marche, attendre que les 2 LEDS jaunes soient allumées, basculer l'interrupteur en position arrêt
  - Répéter cette opération 2 fois de plus
  - Rebasculer l'interrupteur en position marche attendre. L'appareil entre en mode réétalonnage.
  - Les deux voyants « PH STAB » et « REGUL » vont clignoter **alternativement** pendant 40 secondes et l'afficheur va indiquer le pH de la solution tampon.
  - Si la sonde présente une dérive inférieure à +/- 0.6 pH alors le voyant « PH STAB » clignote seul : la calibration est terminée. Si la dérive est supérieure, la sonde doit être remplacée (dans ce cas le clignotement alternatif des deux voyants continue au-delà des 40 secondes).
  - Arrêter l'ensemble de l'installation.
  - Remettre la sonde pH en place en veillant à son étanchéité.
  - Le régulateur pH est prêt à redémarrer en mode normal

Copyright BIO-UV Group – Marques, modèles et brevets déposés – Produit exclusif

5. Changement tube péristaltique

Le tube péristaltique **doit être changé tous les ans**. Cet article est disponible chez tous les revendeurs de produits piscines (tubes pour pompe 1,8 l/heure). Le changement doit être réalisé avec toutes les précautions d'usage (lunettes et gants pour la protection des produits acides).
Il est recommandé de graisser le tube au premier démarrage (graisse silicone) pour limiter les contraintes générées par les galets en rotation. En effet les disfonctionnements surviennent fréquemment s'il y a un excès d'adhérence entre le tuyau et le galet.

1	2	3
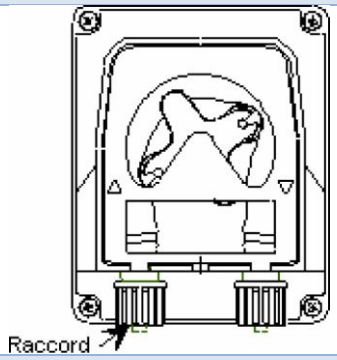	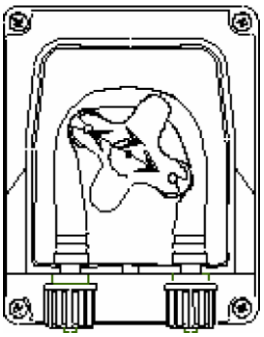	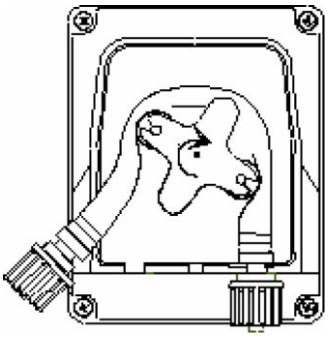
Retirer les tuyaux d'aspiration et de refoulement puis retirer le couvercle en dévissant les deux molettes de fixation	Positionner le porte gallet à 10h20 en le tournant dans le sens de la flèche circulaire	Dégager complètement le raccord de gauche en le maintenant tendu vers l'extérieur, puis tourner le porte galet dans le sens de la flèche circulaire, afin de dégager le tube jusqu'au raccord de droite
5	**6**	**7**
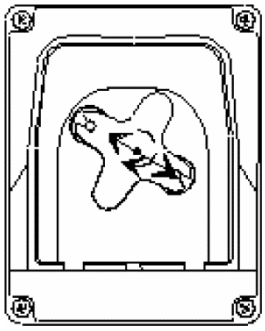	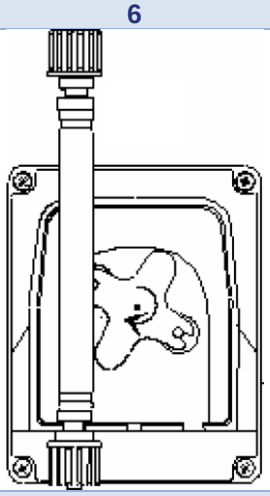	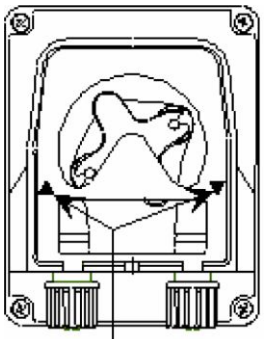
Positionner le galet à 10h20 en le tournant dans le sens de la flèche circulaire	Une fois le tuyau graissé, insérer le raccord de gauche dans son logement, puis passer le tube sous le guide du porte galet. Tourner le porte galet dans le sens de la flèche circulaire, en accompagnant dans le même temps le tube dans la tête de pompe jusqu'au raccord de droite	Présenter le capot sur la pompe en respectant le sens des flèches (▲▼), puis remonter les deux molettes pour le fixer Desserrer les raccord pour pouvoir insérer les tuyaux d'aspiration et de refoulement puis resserrer les raccord

Copyright BIO-UV Group – Marques, modèles et brevets déposés – Produit exclusif

6. Sortie du mode sécurité

Un régulateur de pH injecte dans une piscine des produits potentiellement dangereux. Le régulateur pH intègre donc des dispositifs de sécurité afin de réduire ces risques inhérents à la fonction de l'appareil. En cas de bidon de produit correctif vide, par exemple, le régulateur pH interrompra son fonctionnement en détectant qu'il n'y a pas de correction effective du pH de la piscine.
L'utilisateur pourra sortir du mode sécurité sans effectuer de réétalonnage en suivant la procédure suivante (double ON/OFF lent) au moyen de l'interrupteur :

- Mettre l'interrupteur en position arrêt
- Basculer l'interrupteur en position marche, attendre que les 2 LEDS jaunes soient allumées, basculer l'interrupteur en position arrêt
- Rebasculer l'interrupteur en position marche, attendre que les 2 LEDS jaunes soient allumées, basculer l'interrupteur en position arrêt
- Rebasculer l'interrupteur en position marche, attendre. Au bout de 10 secondes, le pH mesuré s'affiche. Une phase de pompage démarrera 3 minutes plus tard si nécessaire.

Cette procédure ne ré étalonne pas la sonde qui conserve comme valeur de référence celle du dernier étalonnage effectué.

Copyright BIO-UV Group – Marques, modèles et brevets déposés – Produit exclusif

K. Diagnostic et dépannage

Le régulateur pH intègre une sécurité détectant les principaux cas de panne de la sonde évitant ainsi l'injection inappropriée de produit correctif.

TABLEAU DES PANNES AVECLED :

Symptômes	Causes probables	Dispositions à prendre
L'appareil indique 0.0 et les LED sont éteintes : L'appareil est en sécurité.	Le bidon est vide	Le changer ou le remplir du même produit. Puis sortir du mode sécurité
	La sonde est défectueuse	La changer et procéder à un nouvel étalonnage.
	Le pH n'est pas redevenu normal malgré plusieurs pompages	Le pH est trop éloigné de sa valeur de consigne. Procéder à une correction manuelle avant de mettre en route le régulateur pH
L'afficheur indique une valeur inférieure à 6,5 et 0,0 en alternance (et la LED pH STAB reste allumée).	Le pH est trop bas	Le faire remonter jusqu'à la valeur seuil (manuellement si l'appareil est en mode pH+).
Lors du réétalonnage, les deux voyants « Ph STAB » et « REGUL » continuent à clignoter au-delà des 40 secondes prévues	La sonde est défectueuse (elle présente une dérive de plus de 0.6).	Remplacer la sonde pH

AUTRES PROBLEMES SUSCEPTIBLES D'ETRE RENCONTRES ET PISTES A SUIVRE

Symptômes	Causes probables	Actions
Parois vertes Présence d'algues Parois poisseuses Eaux troubles	Manque de chlore, mauvaise filtration, pH élevé, eau trop vieille	Rectifier le pH Faire un traitement choc Filtrer 24h/24h Floculer Vérifier l'injecteur et le bidon de chlore
Eaux troubles Eaux laiteuses	pH trop élevé Filtration déficiente Durée de filtration insuffisante (t°c/2+2h) Calcaire pulvérulent	Ajuster le pH par étapes Floculer Utiliser anticalcaire &métal Vérifier le filtre (détartrage) Sable trop vieux (5 ans maxi)
Yeux qui piquent	Mauvais pH	Rectifier le pH
Eau colorée et limpide	Présence d'ions métalliques oxydés	Traitement choc avec de l'hypochlorite de calcium 30 g/m^3
Mousse persistante	Usage excessif d'algicide	Faire un apport d'eau neuve pour déconcentrer
Consommation excessive de pH minus Mauvais fonctionnement du régulateur de pH	TAC inférieur à 10°F Sonde pH non étalonnée Sonde HS	Vérifier et si besoin corriger le TAC min 10°F Si régule pH vérifier la sonde (+/-3ans de durée de vie) Etalonner la sonde 2x par an minimum

Copyright BIO-UV Group – Marques, modèles et brevets déposés – Produit exclusif

L. Protocole et conseils d'hivernage

L'hivernage d'une piscine s'applique uniquement aux piscines extérieures et consiste à les protéger ainsi que leurs équipements durant la période froide de l'hiver. La température de l'eau froide empêchant tout développement de bactéries et virus, il n'est pas nécessaire de faire fonctionner les équipements de traitement d'eau (réacteur UV, pompes doseuses..), seul un traitement anti-algues et anticalcaire est nécessaire (BIO-UV HIVER) afin d'assurer une belle qualité d'eau tout au long de l'hiver

« Une piscine bien hivernée facilite la remise en route au printemps. »

A FAIRE quand l'eau sera descendue en dessous de 15°C :

- Nettoyer les tamis des skimmers.
- Retirer les feuilles et saletés dans le bassin et bac tampon (ne pas oublier de les retirer régulièrement pendant l'automne et l'hiver, celles-ci pouvant tâcher les revêtements)
- Ajuster le pH à 7,2
- Mettre les coffrets électriques à l'arrêt
- Retirer le couvercle de la pompe pH pour positionner le porte galet à l'horizontale à la main puis remonter le couvercle
- Vidanger le circuit d'eau de l'ensemble du système d'injection (tubes, tuyau, crépine et clapet)
- Déconnecter et sortir la sonde pH (filtration à l'arrêt, vannes fermées), la stocker dans un endroit sec, à température constante et en maintenant l'extrémité de la sonde dans un liquide adéquat (solution spéciale ou eau de piscine)
- Faire une dose choc (BIO-UV CHOC, à raison de 2 L / 10m3) à verser directement dans un des skimmers avec la filtration en marche pendant 48h. Brosser l'intérieur de la piscine plusieurs fois pendant ces 48 h
- Après 48 h, nettoyer le pré-filtre de la pompe et effectuer un grand lavage de filtre (minimum 3 minutes).

Ensuite 2 solutions, selon les conditions climatiques et les habitudes :

HIVERNAGE ACTIF :	HIVERNAGE PASSIF : (Ce type d'hivernage est conseillé dans les régions aux hivers rigoureux)
➢ Ajouter directement dans le bassin BIO-UV HIVER, formule spéciale anti-algues et anti-calcaire à raison de 0,5 à 0,7 L / 10m3, (selon dureté de l'eau). ➢ Laisser tourner la filtration quelques heures par nuit. ➢ Augmenter le temps de filtration si le froid devient plus intense	➢ Baisser le niveau d'eau de la piscine en dessous des skimmers. ➢ Ajouter directement dans le bassin BIO-UV HIVER, formule spéciale anti-algues et anti-calcaire à raison de 0,5 à 0,7 L / 10m3 (selon dureté de l'eau). Laisser tourner l'installation, via la bonde de fond, pendant une journée pour obtenir un mélange homogène. ➢ Afin d'éviter les risques de dommages liés au gel, vidanger le réacteur UV ainsi que les autres équipements et canalisations à risque.

BIO-UV HIVER empêche le développement des algues et limite les dépôts calcaires.

BIO-UV Hiver est spécialement formulé pour les traitements par ultraviolets.

Copyright BIO-UV Group – Marques, modèles et brevets déposés – Produit exclusif

M. Conditions de garanties

La garantie des appareils de la gamme BIO-UV s'exerce dans les conditions suivantes :

- **2 ans** pour la pompe l'exception des pièces d'usure (tubing, moteur, sonde…).
  Exclusion de garantie :
  Les composants électriques ne sont pas garantis contre les surtensions, sinistre de foudre.
  Modification et ajouts de composants dans l'appareil
  Utilisation de pièces détachées qui ne soient pas d'origine BIO-UV
  Non-respect des consignes d'installation
  Non-respect des consignes d'exploitation et de maintenance.

- **Les pièces défectueuses devront être renvoyées** en précisant le **type** et le **numéro de série de l'appareil** à la société BIO-UV qui procèdera à un échange après expertise technique.

- **Les frais d'expédition seront partagés** entre le revendeur et la société BIO-UV.

- **La garantie** prend effet à la date de facturation.

- **En cas de non-respect** des règles d'installation et des notices d'utilisation, la responsabilité de la société BIO-UV ne saurait être engagée et les garanties ne pourraient être mises en œuvre.

L'Equipe BIO-UV, à votre disposition.

Société **BIO-UV SA**
850, Avenue Louis Médard
34400 LUNEL France

Tel : +33 4 99 13 39 11
www.bio-uv.com Email : info@bio-uv.com

Copyright BIO-UV Group – Marques, modèles et brevets déposés – Produit exclusif